VISOFLEX

APRESENTAÇÃO
PERSONALIZADA PARA:

PORTAS RÁPIDAS PARA OPERAÇÕES QUE EXIGEM

PERFORMANCE

A PRIMEIRA A FAZER HISTÓRIA

*"A primeira e a maior fabricante da América Latina com tecnologia 100% própria em portas rápidas para **controle térmico**, **higiene absoluta** e **segurança operacional** desde 2001"*



100% TECNOLOGIA PRÓPRIA

PRODUÇÃO NO BRASIL

PRESENÇA NACIONAL

ENGENHARIA

SERVIÇOS

+25.000 PORTAS INSTALADAS

ESTRUTURA

Mais de 25 credenciadas de instalação, atendemos toda a América.



VISO

CONFIANÇA DAS MAIORES INDÚSTRIAS DO BRASIL

ALIMENTOS

FARMACÊUTICA

AUTOMOBILÍSTICA

REFRIGERAÇÃO

brf

Cargill

Nestlé

ArcelorMittal

NISSIN

Ajinomoto

ARCOR

GSK

CERVEJARIA ambev

Coca-Cola

GRUPO BIMBO

CAT

minerva foods

TOYOTA

GM

raízen

JBS

VISO

Sua porta rápida VISOFLEX está em dia?

Manutenção preventiva é a chave!

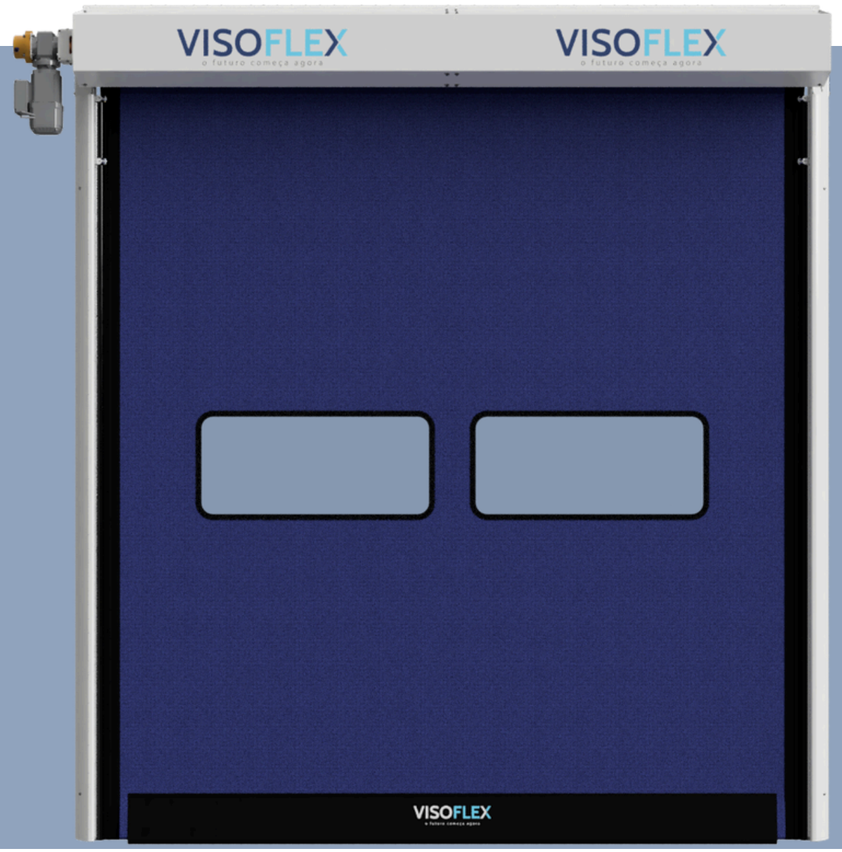

SUPORTE 24H (CHAMADOS)

VISOFLEX

Precisa de suporte com nossas portas?

Entre em contato, teremos o maior prazer de atendê-lo!

Rua André Adolfo Ferrari, 104 - Distrito Industrial, Nova Era, Indaiatuba-SP - 13347-395

vendas@visoflex.com.br

+55 (19) 98951-0764 (Whatsapp)

+55 (19) 3936-8100

+55 (19) 99849 2982 (Assistência técnica)

Cidade da instalação*
Local onde a porta está instalada

CNPJ
CNPJ da empresa que adquiriu a porta.

Número de série (OS)*
Este número pode ser encontrado em etiquetas no produto ou no painel de comando.

Telefone (WhatsApp)*
Colocar telefone com DDD no formato (xx) xxxxx-xxxx de quem está abrindo o chamado

Descrição do problema*
Faça uma breve descrição do seu problema.

Anexo
Insira uma foto ou arquivo deste problema
Tamanho máximo permitido por arquivo: 25 MB

Escolher arquivo

VISO

E-COMMERCE

VISOFLEX

Digite o que você procura

Dúvidas? Rastreio Minha Conta

Eletroeletrônicos Estruturas Tecido Todos

Página inicial > Eletroeletrônicos

- Eletroeletrônicos
- Estruturas
- Tecido
- Todos

Filtrar por Marca

- Digiplex (9)
- Mitsubishi (4)
- Visoflex (2)

Filtrar por Programação

- Programa fim de curso (1)
- Programa Padrão (1)

Relevância

Eletroeletrônicos



Digicoder - Encoder Angular

R$ ***



Cabo Encoder

R$ ***



Sensor Fotoelétrico PNP

R$ ***



Resistor de Frenagem 380V

R$ ***

VISO

"AS PORTAS RÁPIDAS REVOLUCIONARAM O NOSSO OPERACIONAL"

Antes tínhamos portas pesadas e lentas, agora são rápidas e eficientes

GIAN CAVALIERI
SÓCIO 3G FOODS

VISOFLEX DESDE 2023

"NOVOS PADRÕES DE QUALIDADE"

Economia de 53% nos custos de manutenção em comparação ao modelo anterior.. já instalamos mais de 40 unidades, com planos de expansão contínua.

WESLEY SANTOS
COLGATE

VISOFLEX DESDE 2014

"SÃO FÁCEIS DE MANTER E MUITO ROBUSTAS PARA NOSSAS OPERAÇÕES."

Temos portas operando normalmente há mais de 15 anos! O resultado é pura satisfação.

REGINALDO MODESTO

DIVISÃO GERADORES, CATERPILLAR.

VISOFLEX DESDE 2003

"COM AS PORTAS VISOFLEX, O BAIXO ÍNDICE DE MANUTENÇÃO É NOTÁVEL."

Os problemas que tínhamos com sensores de segurança das portas antigas acabaram. Tivemos uma melhora significativa na produção e um índice muito baixo de chamados de manutenção nas portas!"

JOAQUIM DE FARIA

TENNECO

VISOFLEX DESDE 2019

VISO

“DEPOIS DE COLOCAR UMA VISOFLEX, NÓS TIVEMOS UMA BOA VEDAÇÃO, O AR CONDICIONADO DA SALA ESTAVA FUNCIONANDO BEM, ENTÃO FOI MUITO BOM, UM EXCELENTE PRODUTO”

A segurança do produto é crucial para uma empresa de produtos alimentícios.

VALMIR
SYNERGY

VISOFLEX DESDE 2020

“ESSE TECIDO É MUITO BOM, ELE NÃO RASGA POR NADA...”

O melhor tecido de portas rápida, resistente e tem muita durabilidade.

MARCO
COCA COLA

VISOFLEX DESDE 2015

A REALIDADE OCULTA: QUANTO CUSTA UMA PORTA INEFICIENTE?

R$ 500 MILHÕES

EM RISCO.

Sua indústria está vulnerável a falhas de contenção que podem invalidar lotes milionários, comprometer aprovações regulatórias e destruir anos de investimento



VISO

O "RALO" ENERGÉTICO

Portas rígidas ou lentas permanecem abertas por muito tempo durante a passagem de empilhadeiras.

- **Perda massiva de troca térmica** (frio saindo, calor entrando).
- **Sobrecarga dos compressores e equipamentos de refrigeração.**
- Aumento direto na **conta de energia elétrica.**



VISO

VISOFLEX

EFICIÊNCIA TÉRMICA E ECONÔMICA

- **A Solução:** Velocidade de operação e estanqueidade superior.

- **O que a Visoflex entrega:**
- Velocidade
- Ciclo Inteligente
- Resultado Prático



PROBLEMAS NAS DOCAS

As portas de aço modernas não cumprem totalmente os requisitos da NR12, apresentando trilhos perigosos para os operadores, onde o rolamento não pode ser protegido.

Além disso, os sistemas de balanceamento por molas ou contrapesos demandam muita manutenção especializada e custosa.

- **Acidentes com risco de morte**
- **Perda de certificações e contratos**
- **Perda de produtos**
- **Consumo excessivo de energia**
- **Falta de controle de qualidade no produto final**
  - **Custos de manutenção extremamente altos com trocas de molas, danos em partes metálicas, entre outros**





VISO

A BARREIRA DA PRODUTIVIDADE

O tempo de espera para abertura e fechamento de portas manuais ou lentas.

- **"Gargalo" no fluxo logístico**
- Interrupção do **ritmo de produção.**
- **Colisões frequentes:** operadores impacientes batem em portas que não abriram a tempo.





VISOFLEX

LOGÍSTICA DE ALTA PERFORMANCE

- **A Solução:** Fluxo contínuo e automação de tráfego.

- **O que a Visoflex entrega:**
- Acionamento Automático
- Motorização de Alto Ciclo

- **Resultado Prático:**
- Fim das filas de empilhadeiras. O operador não tira a mão do volante nem o pé do acelerador.
- Aumento da velocidade média de movimentação de carga dentro da fábrica.

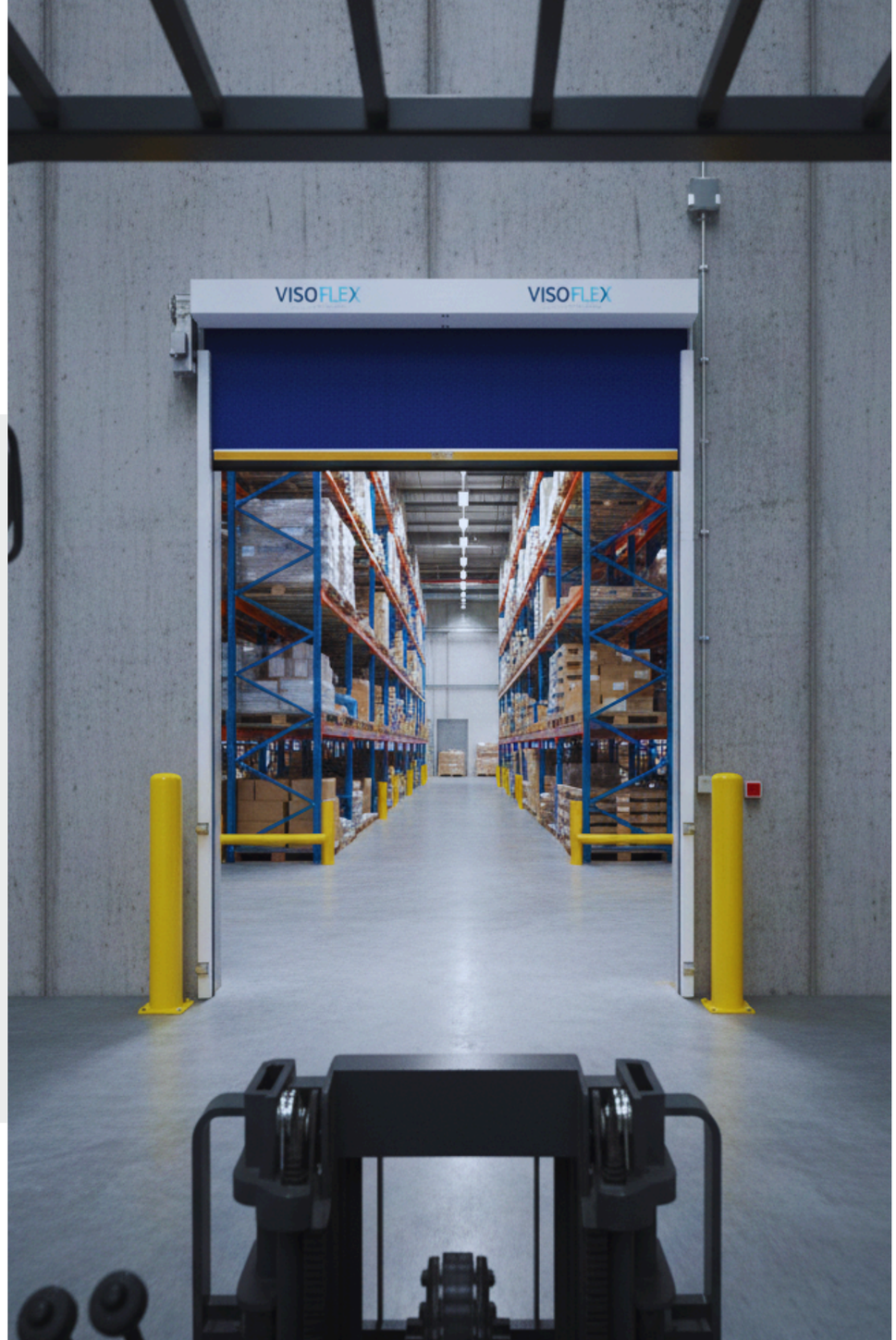

VISO

CONTAMINAÇÃO E HIGIENE

Vedação ineficiente permite a entrada de agentes externos.

- Risco crítico para indústrias **alimentícias e farmacêuticas**
- **Entrada de umidade e poeira** que danificam produtos e máquinas.
- Dificuldade em manter **certificações sanitárias** (ANVISA, HACCP).





VISO

VISOFLEX

BLINDAGEM SANITÁRIA

- **A Solução:** Vedação perimetral e design limpo.

- **O que a Visoflex entrega:**
- Vedação Total
- Lona Higienizável

- **Resultado Prático:**
- Barreira física efetiva contra insetos, poeira e contaminantes.
- Facilidade absoluta em auditorias da ANVISA, SIF e certificações ISO/HACCP.



VISO

MANUTENÇÃO CORRETIVA EXCESSIVA

Portas metálicas rígidas sofrem danos permanentes ao menor impacto.

- **Parada da operação** para conserto de portas travadas.
- **Alto custo** com troca de lâminas, molas e cabos de aço.
- Falta de sistemas de autorreparo (diferente das portas rápidas Visoflex que se restabelecem).





VISOFLEX

O FIM DA MANUTENÇÃO CORRETIVA

- **A Solução:** Tecnologia Autorreparável.

- **O que a Visoflex entrega:**
- Sistema de Restabelecimento
- Auto-reparo

- **Resultado Prático:**
- Zero parada de produção por colisão.
- Redução drástica de custos com chamados técnicos de emergência e peças de reposição.



VISO

INSEGURANÇA NO TRABALHO

Portas pesadas, sem visores adequados ou sensores de segurança.

- Risco de **acidentes** com pedestres e veículos.
- Ambientes escuros devido à falta de visores translúcidos.

- Adequação às normas (como a **NR12**) que muitas portas antigas não atendem.

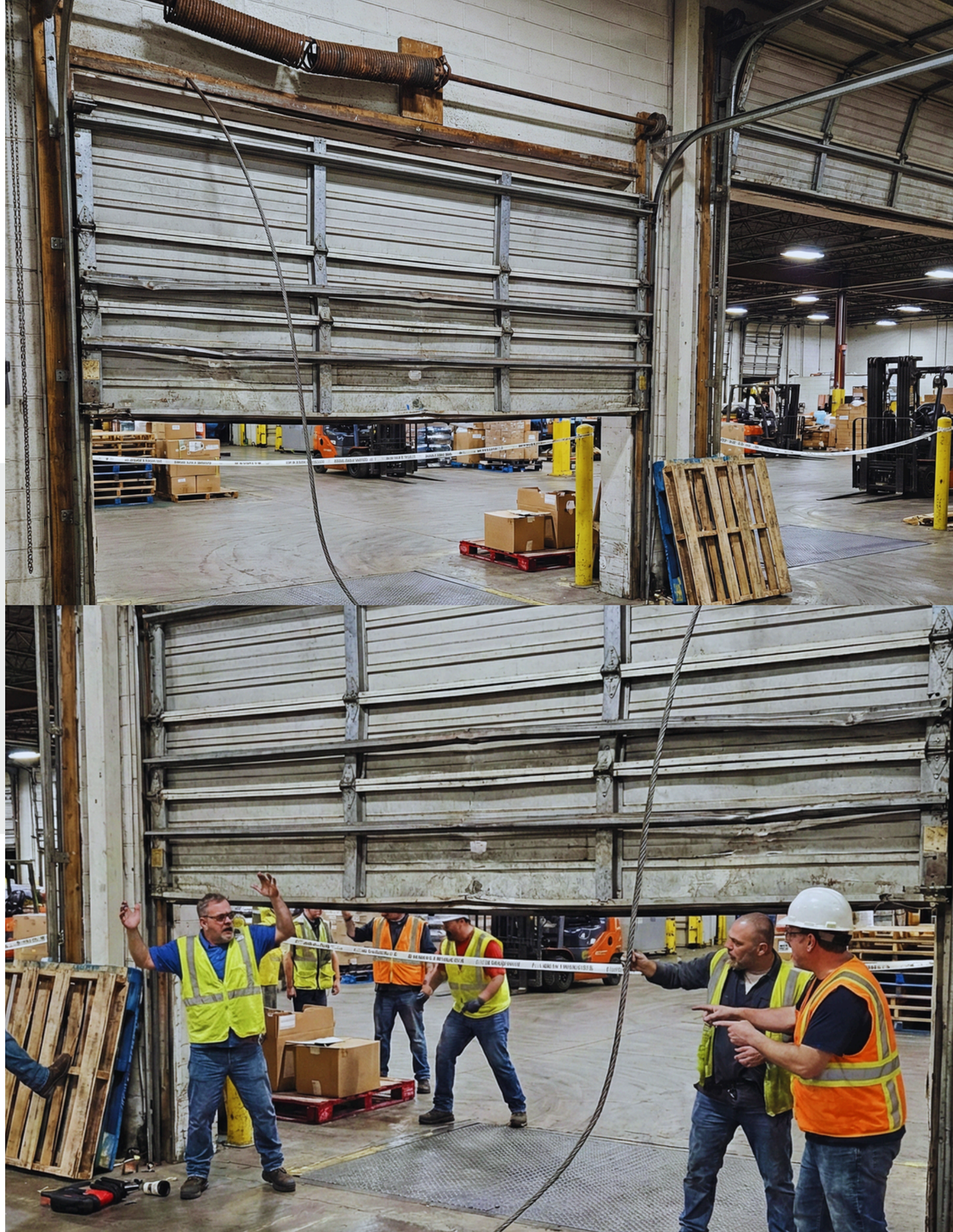

VISO

VISOFLEX

SEGURANÇA TOTAL E NORMATIZADA

- **A Solução:** Lona flexível e sensores de proteção ativos.

- **O que a Visoflex entrega:**
- Sem Barras Rígidas
- Fotocélulas de Barreira
- Visores Amplos

- **Resultado Prático:**
- Segurança operacional completa para pedestres e veículos.
- Adequação plena às normas de segurança do trabalho (como NR12), reduzindo passivo jurídico.





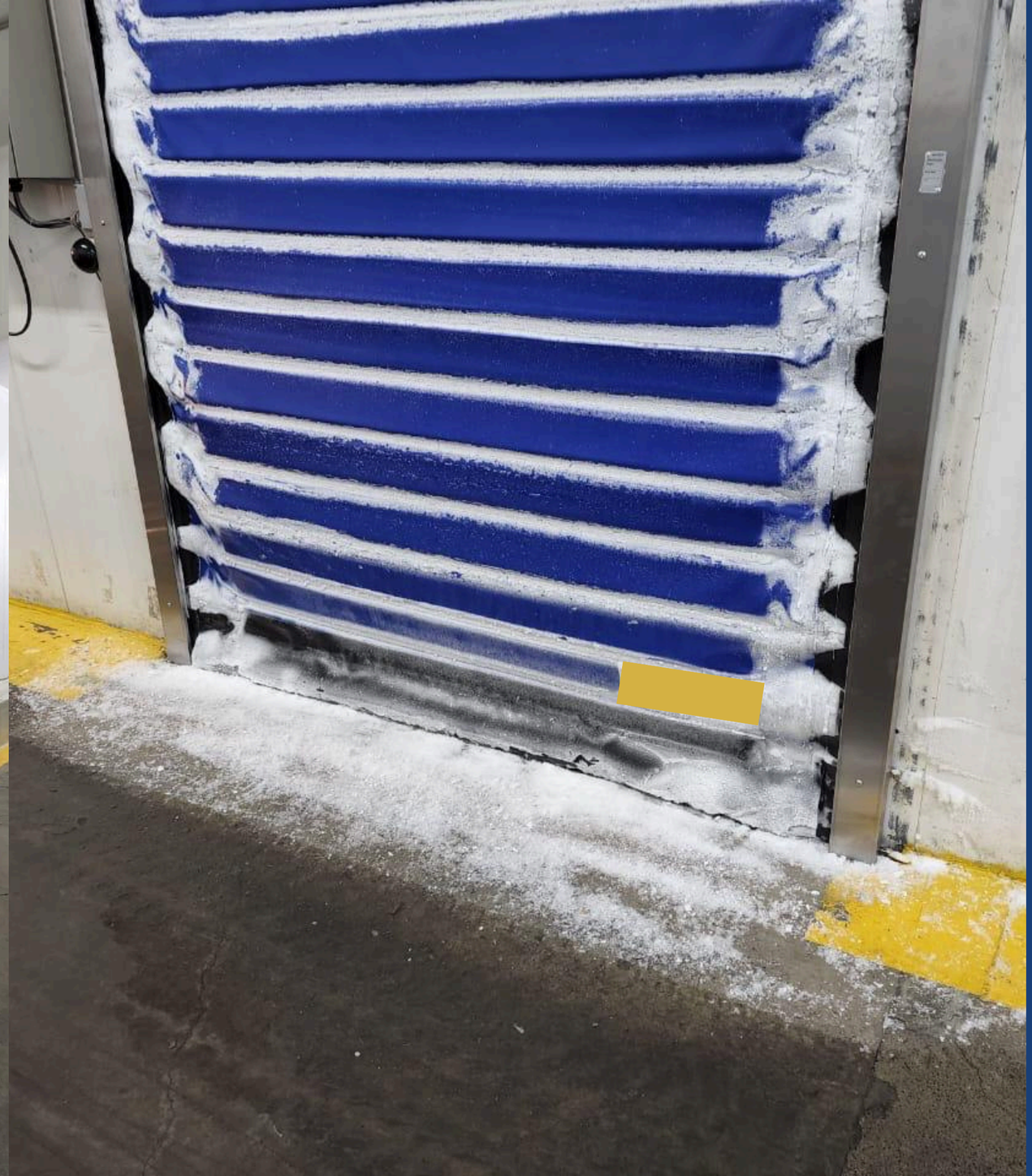

VISO






Portas Rápidas
VISOFLEX
VISO

VFX 102

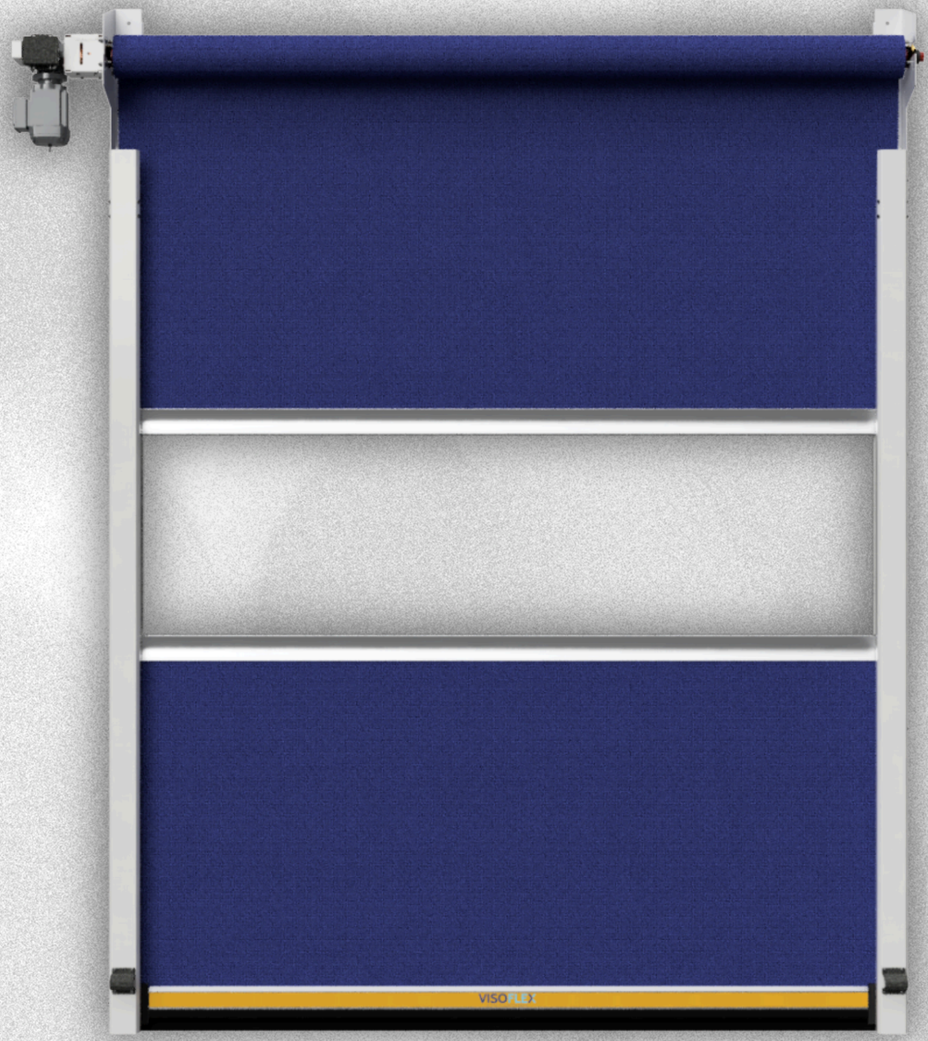

PORTA RÁPIDA

VFX 102



VFX 102

PORTA RÁPIDA DE AMBIENTES INTERNOS E ALTA AGILIDADE

A linha **VFX 102** foi desenvolvida para acelerar a dinâmica do fluxo industrial, garantindo que a logística interna não sofra interrupções.

Ideal para **Centros de Logística, Indústrias de Embalagens, E-commerce e Áreas Secas.**

- **Versatilidade para ambientes internos**
- **Resistência e estabilidade**
- **Alta performance com economia**
- **Durabilidade e estética industrial**
- **Sistema de reestabelecimento automático**

Versatilidade para ambientes internos

A VFX 102 é projetada para conectar setores de forma inteligente. Ideal para passagens de empilhadeiras e transpaleteiras, ela oferece uma vedação eficiente que separa ambientes de diferentes temperaturas ou níveis de ruído, garantindo uma operação silenciosa e fluida.

Resistência e estabilidade

Equipada com lona vinílica de alta durabilidade e reforços horizontais, a VFX 102 suporta pressões de ar moderadas e correntes de ar internas. Essa estrutura impede deformações na cortina, mantendo a integridade do isolamento mesmo em corredores com alta circulação.

Alta performance com economia

Desenvolvida com engenharia de precisão, a VFX 102 combina robustez mecânica com simplicidade de manutenção. Seus componentes foram testados para suportar regimes de trabalho intensos, garantindo longevidade e um excelente retorno sobre o investimento.

Durabilidade e estética industrial

Fabricada com estrutura em aço carbono e pintura eletrostática ou em aço inox para aplicações específicas. O acabamento premium não só resiste à oxidação, como também facilita a limpeza, mantendo o padrão visual e sanitário da sua empresa impecável.

VISO

PORTA RÁPIDA

VFX 102

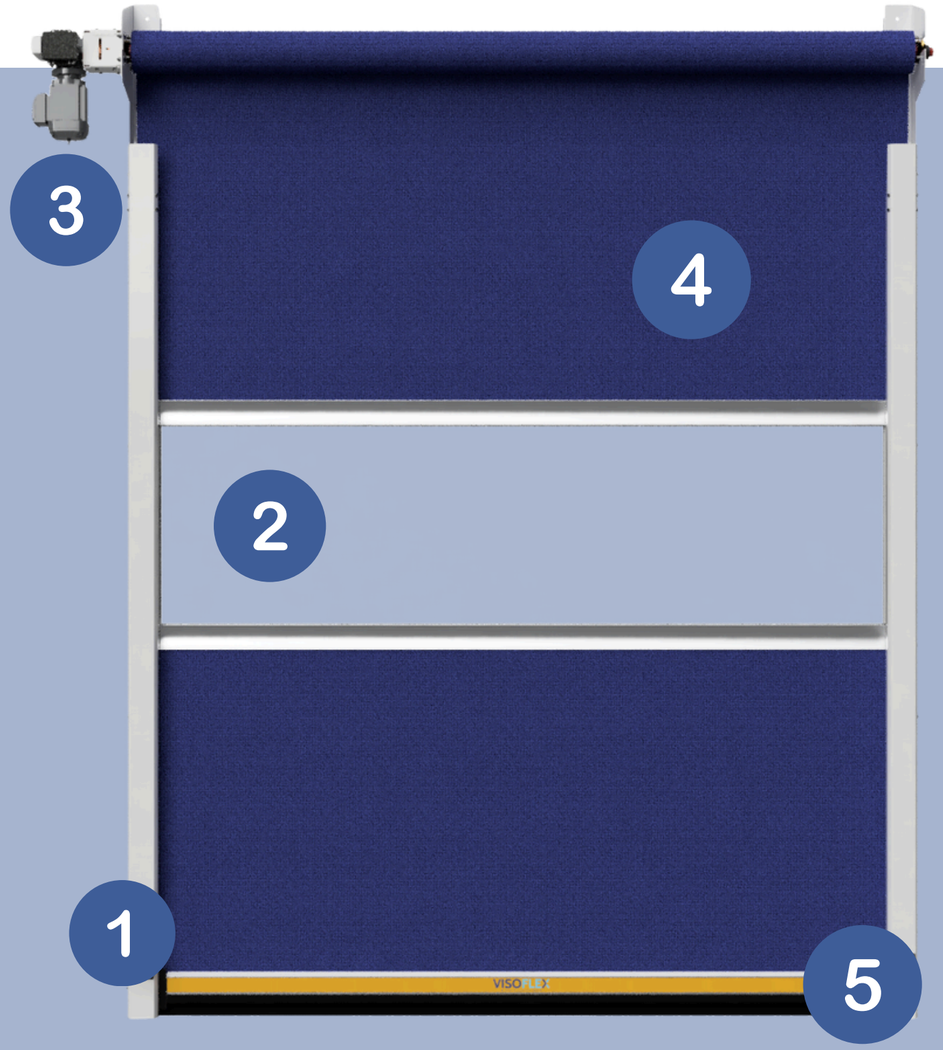

1. Segurança: Sensor Fotoelétrico Duplo Embutido
2. Segurança: Visor Full, com 700 mm de altura
3. Automação com motorredutor SEW com freio e encoder absoluto, mantendo a posição mesmo sem energia.
4. Tecido com reforço multifilamento em 1 mm
5. Perfis em alumínio com excelente acabamento, garantindo estabilidade da folha e vedação inferior.

VISO

SENSOR FOTOELÉTRICO DUPLO

Sensor fotoelétrico embutido duplo para segurança, impedindo o fechamento se o feixe estiver obstruído.



VISO



VISO

Reestabelecimento automático

Sistema de restabelecimento automático que retorna a folha da porta às guias sem intervenção.








20/08/2025 05:27:45
VIPC Intelbras

AUTOMAÇÃO MOTOR E ENCODER

Sistema de posicionamento por encoder

- **Vantagens:**

-Referência precisa (aberta e fechada) para confiabilidade e controle

-Bateria interna que mantém a última posição sem energia

-Motorredutor SEW com freio, acoplado diretamente no eixo da porta

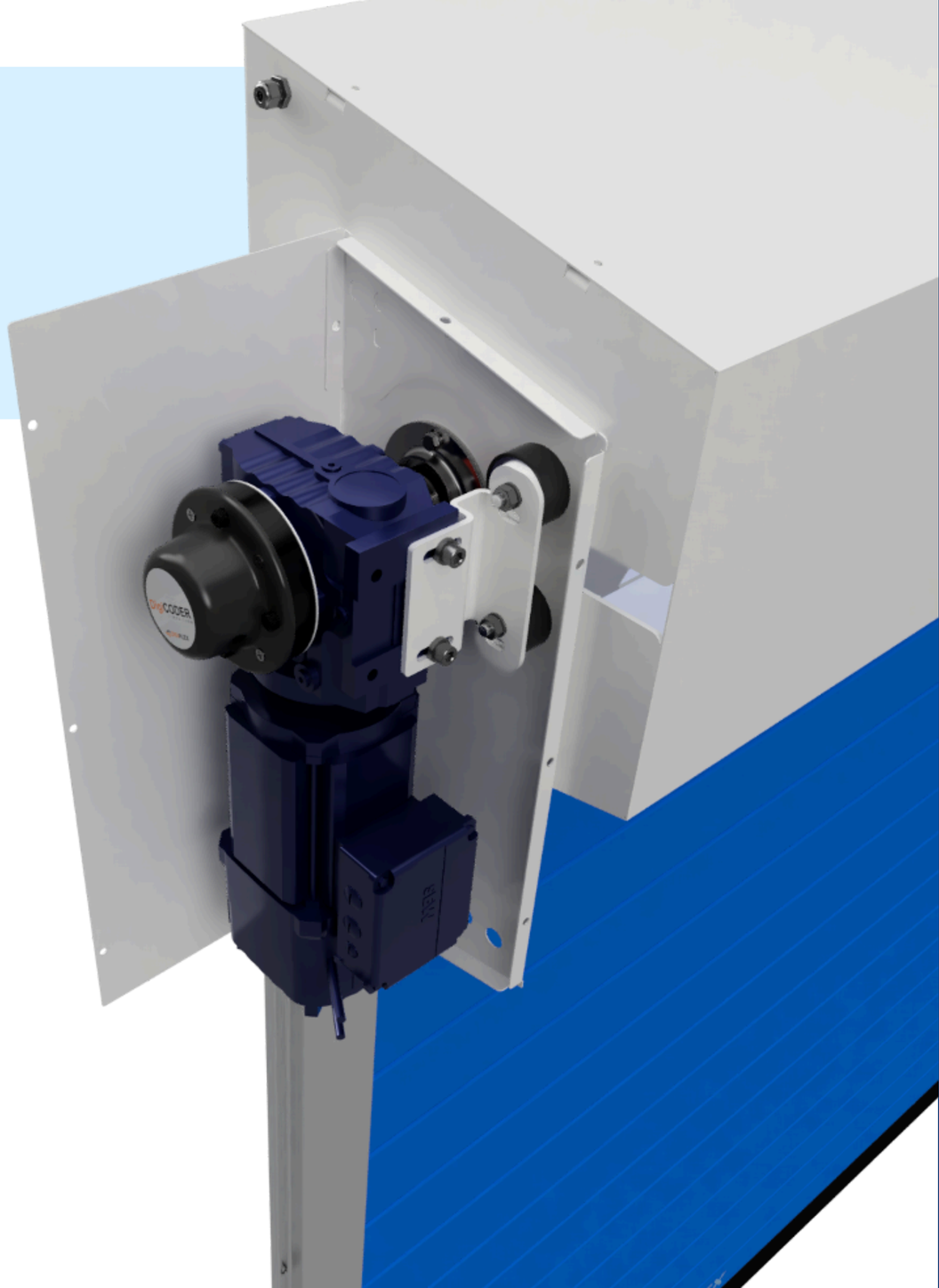

VISO



AUTOMAÇÃO INTELIGENTE

Motoredutor SEW com Encoder de Alta Precisão

VISO

AUTOMAÇÃO QUADRO

Quadro elétrico em aço com pintura eletrostática (opcional em plástico ou inox 304 pintado) com interface simples, para rápido diagnóstico. Regulagem, ciclos e controle de manutenções indicadas no visor.



VISO



QUADRO DE COMANDO

EFICIÊNCIA, SEGURANÇA, ECONOMIA

ACIONAMENTO

1. Receptor VMote
2. Transmissor VMote
3. Radar de movimento
4. Pingente
5. Botoeira simples ou tecnologia touchless (sem contato)
6. Sistema de Looping (Detecção Metálica)

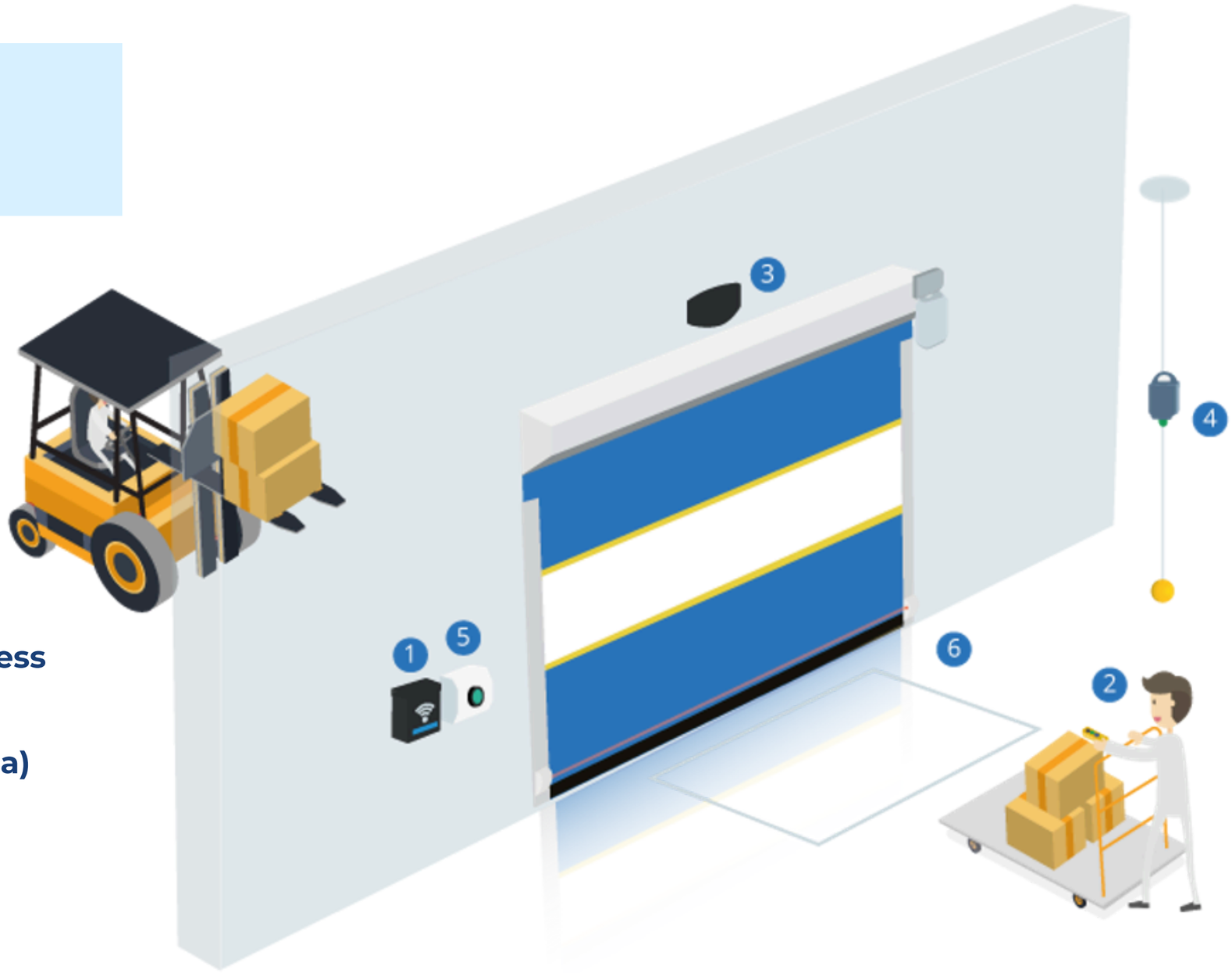

VISO

ESPAÇOS NECESSÁRIOS

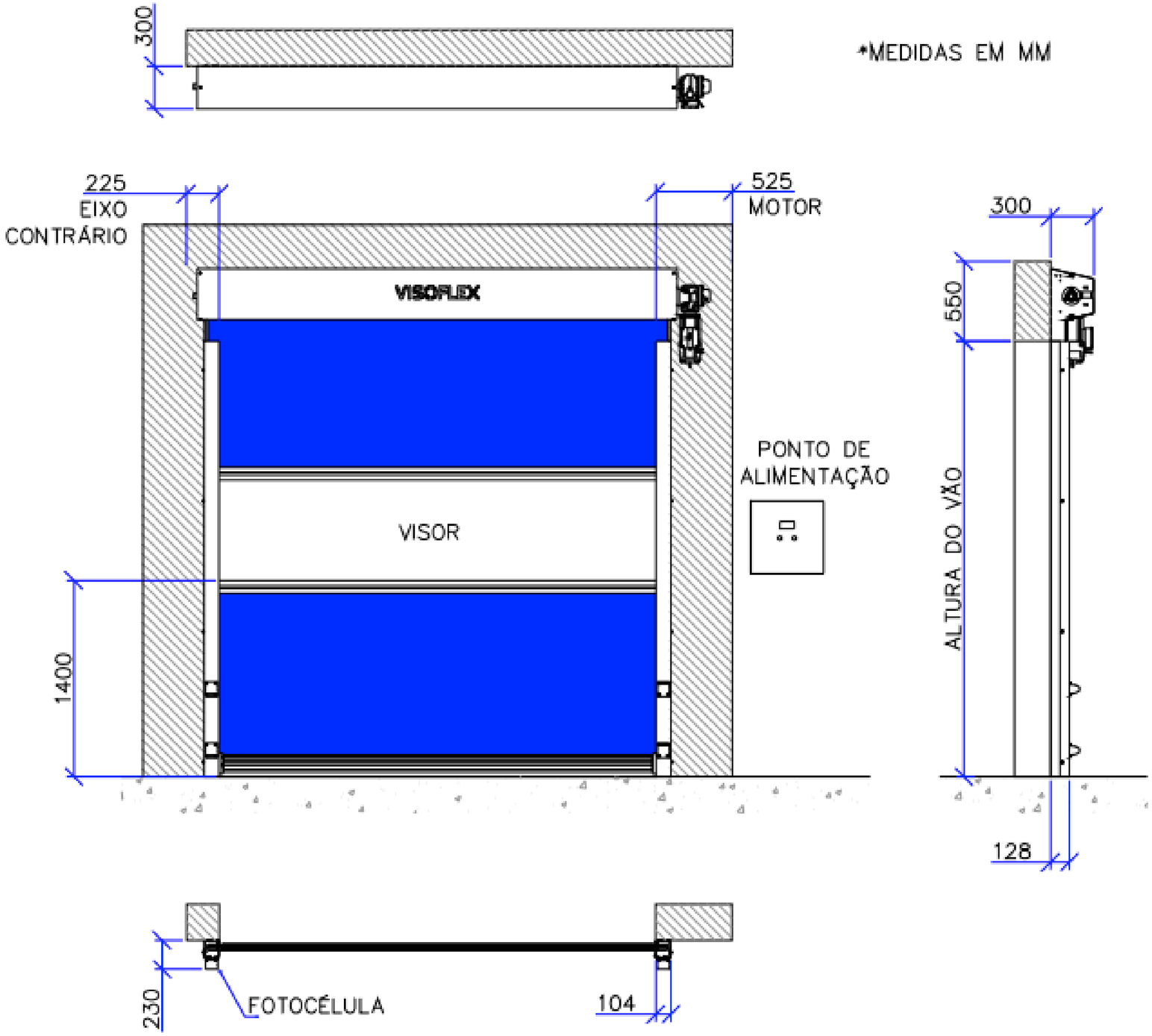

VISO

VFX 103



PORTA RÁPIDA

VFX 103



VFX 103

VFX 103

PORTA RÁPIDA DE AGILIDADE E VERSATILIDADE

A linha **VFX 103** foi desenvolvida para acelerar a dinâmica do fluxo industrial, garantindo que a logística interna não sofra interrupções.

Ideal para **Centros de Logística, Indústrias de Embalagens, E-commerce e Áreas Secas.**

- **Versatilidade para ambientes internos**
- **Resistência e estabilidade**
- **Alta performance com economia**
- **Durabilidade e estética industrial**

VISO

Versatilidade para ambientes internos

A VFX 103 é projetada para conectar setores de forma inteligente. Ideal para passagens de empilhadeiras e transpaleteiras, ela oferece uma vedação eficiente que separa ambientes de diferentes temperaturas ou níveis de ruído, garantindo uma operação silenciosa e fluida.

Resistência e estabilidade

Equipada com lona vinílica de alta durabilidade e reforços horizontais, a VFX 103 suporta pressões de ar moderadas e correntes de ar internas. Essa estrutura impede deformações na cortina, mantendo a integridade do isolamento mesmo em corredores com alta circulação.

Alta performance com economia

Desenvolvida com engenharia de precisão, a VFX 103 combina robustez mecânica com simplicidade de manutenção. Seus componentes foram testados para suportar regimes de trabalho intensos, garantindo longevidade e um excelente retorno sobre o investimento.

Durabilidade e estética industrial

Fabricada com estrutura em aço carbono e pintura eletrostática ou em aço inox para aplicações específicas. O acabamento premium não só resiste à oxidação, como também facilita a limpeza, mantendo o padrão visual e sanitário da sua empresa impecável.

VISO

PORTA RÁPIDA

VFX 103



1. Segurança: Sensor Fotoelétrico Duplo Embutido
2. Segurança: Visor Full, com 600 mm de altura
3. Automação com motorredutor SEW com freio e encoder absoluto, mantendo a posição mesmo sem energia.
4. Tecido com reforço multifilamento em 1 mm
5. Perfis em alumínio com excelente acabamento, garantindo estabilidade da folha e vedação inferior.

VISO

PERFIS EM ALUMÍNIO

Desenhados para portas rápidas, garantem excelente vedação ao mesmo tempo uma excelente resistência à pressões de ar

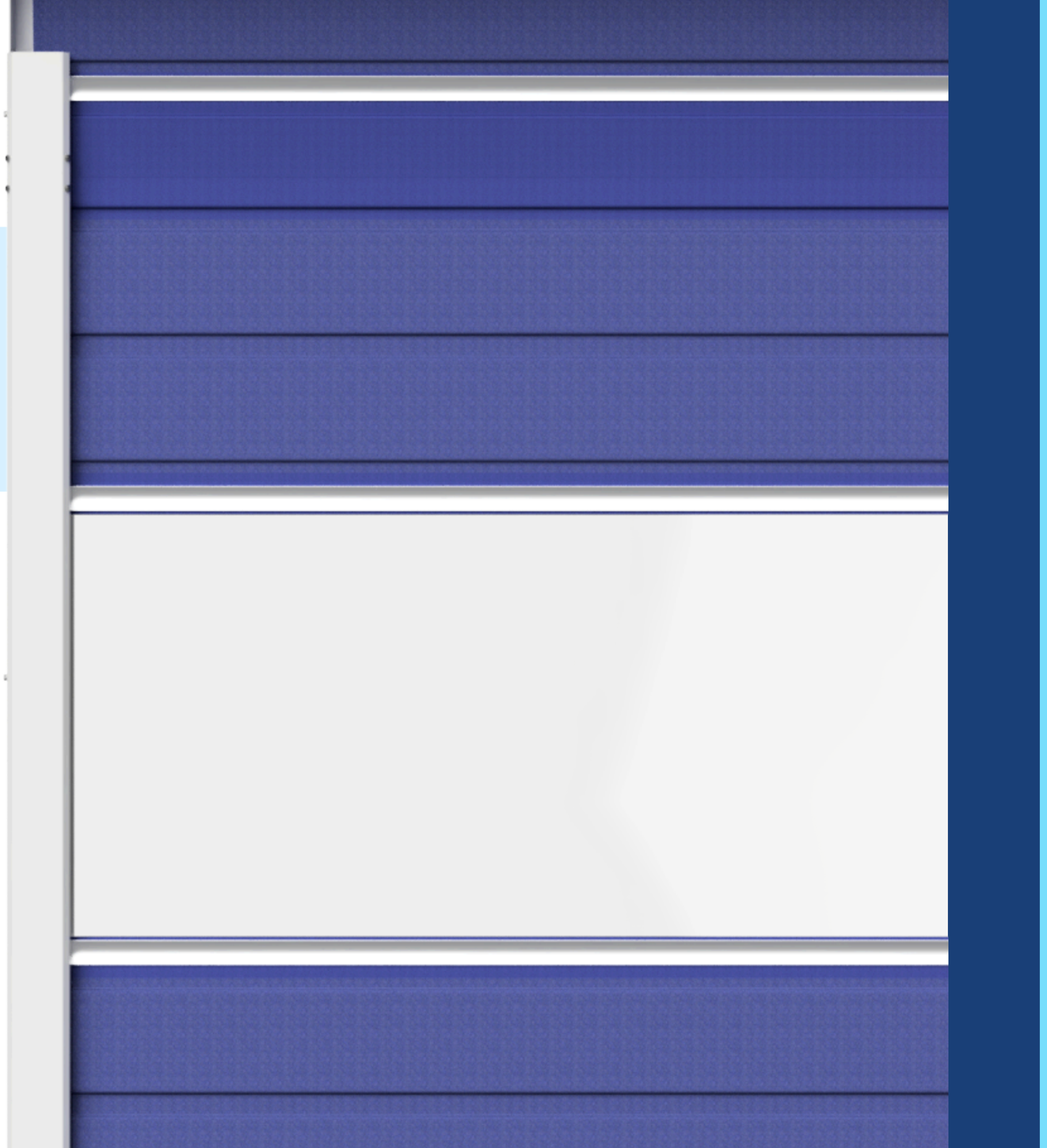

VISO

SENSOR FOTOELÉTRICO DUPLO

Sensor fotoelétrico embutido duplo para segurança, impedindo o fechamento se o feixe estiver obstruído.



VISO



VISO

Reestabelecimento automático

Sistema de restabelecimento automático que retorna a folha da porta às guias sem intervenção.








20/08/2025 05:27:45
VIPC Intelbras

AUTOMAÇÃO MOTOR E ENCODER

Sistema de posicionamento por encoder

- **Vantagens:**

-Referência precisa (aberta e fechada) para confiabilidade e controle

-Bateria interna que mantém a última posição sem energia

-Motorredutor SEW com freio, acoplado diretamente no eixo da porta

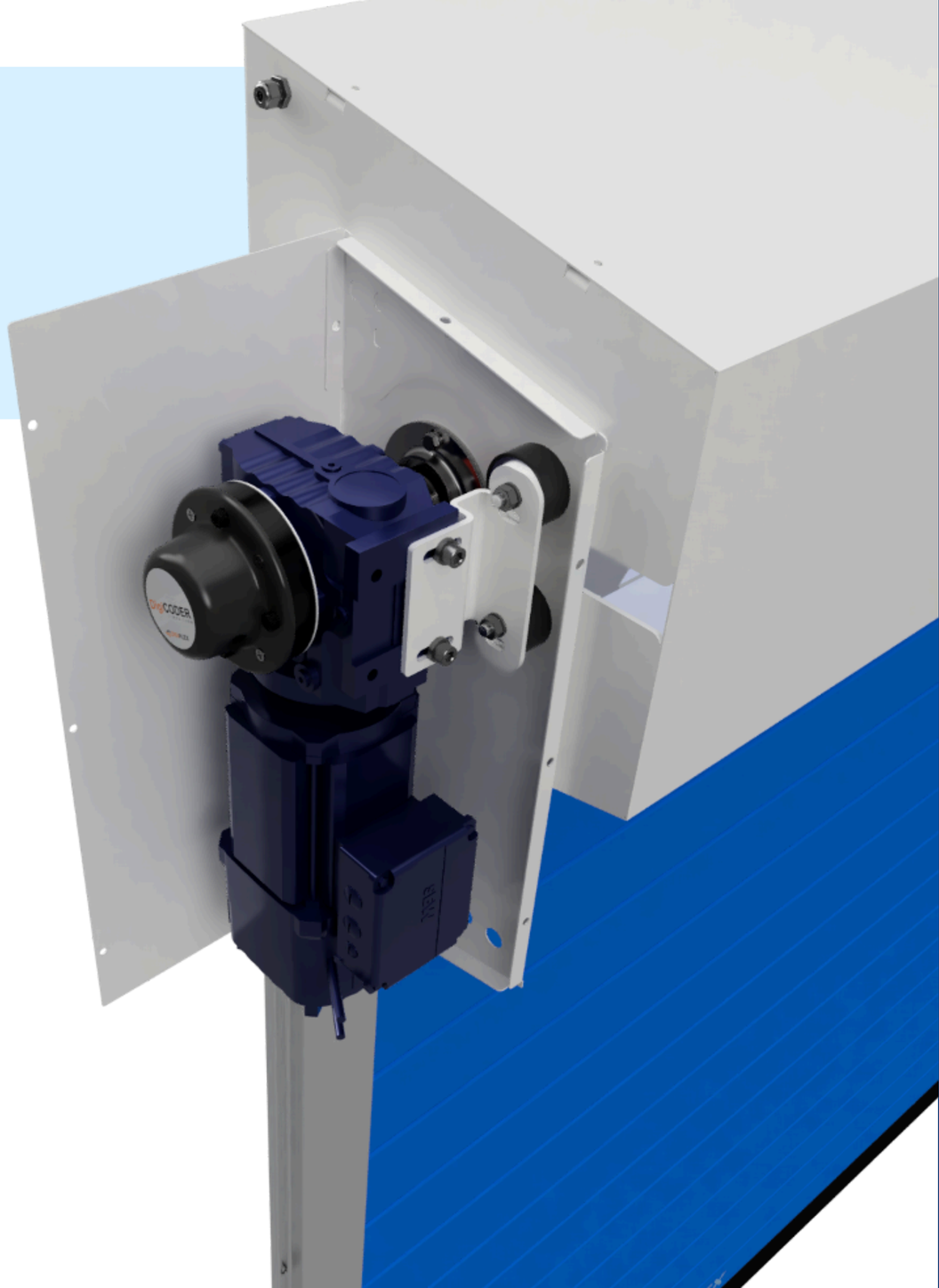

VISO



AUTOMAÇÃO INTELIGENTE

Motoredutor SEW com Encoder de Alta Precisão

VISO

AUTOMAÇÃO QUADRO

Quadro elétrico em aço com pintura eletrostática (opcional em plástico ou inox 304 pintado) com interface simples, para rápido diagnóstico. Regulagem, ciclos e controle de manutenções indicadas no visor.



VISO



QUADRO DE COMANDO

EFICIÊNCIA, SEGURANÇA, ECONOMIA

ACIONAMENTO

1. Receptor VMote
2. Transmissor VMote
3. Radar de movimento
4. Pingente
5. Botoeira simples ou tecnologia touchless (sem contato)
6. Sistema de Looping (Detecção Metálica)

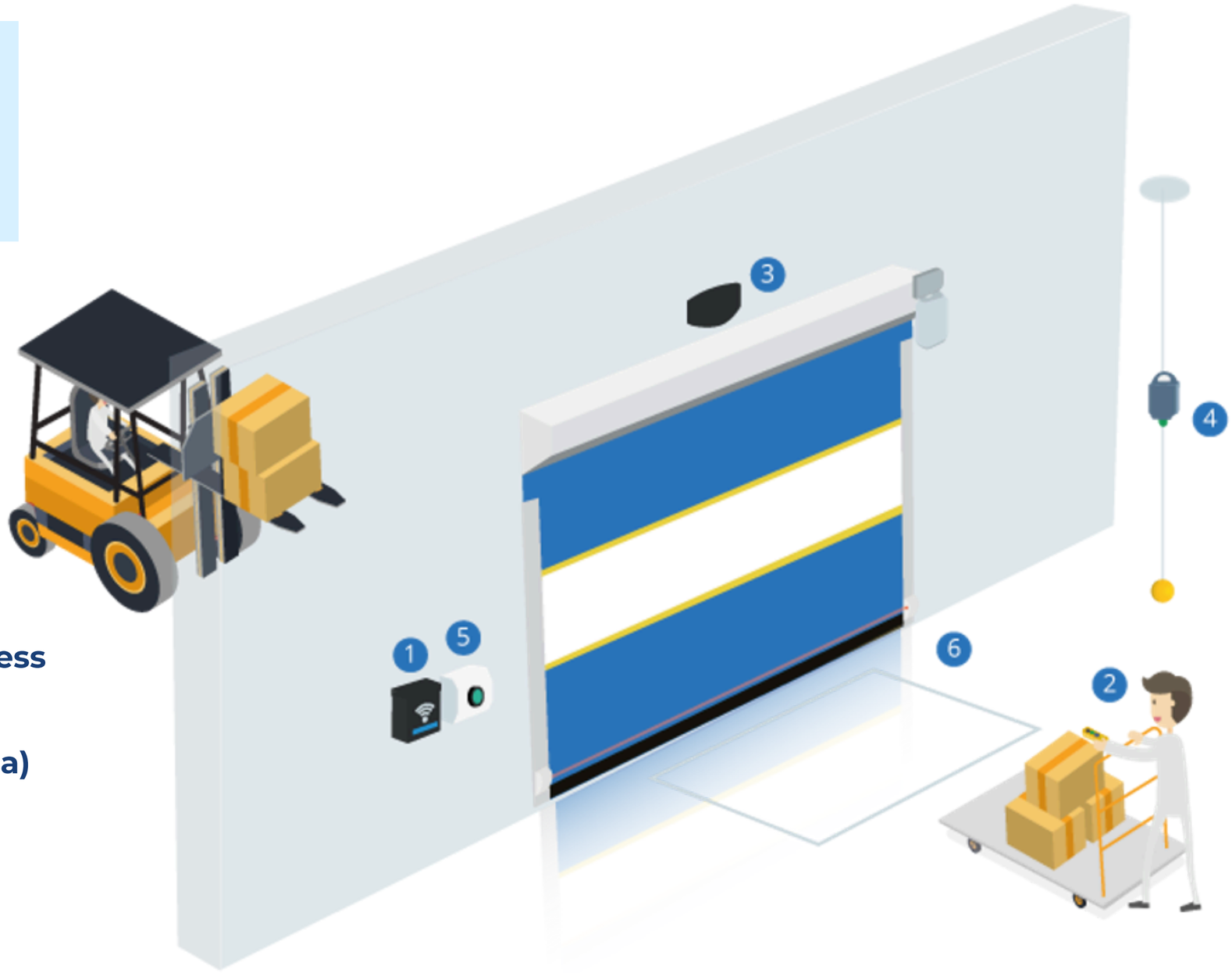

VISO

ESPAÇOS NECESSÁRIOS

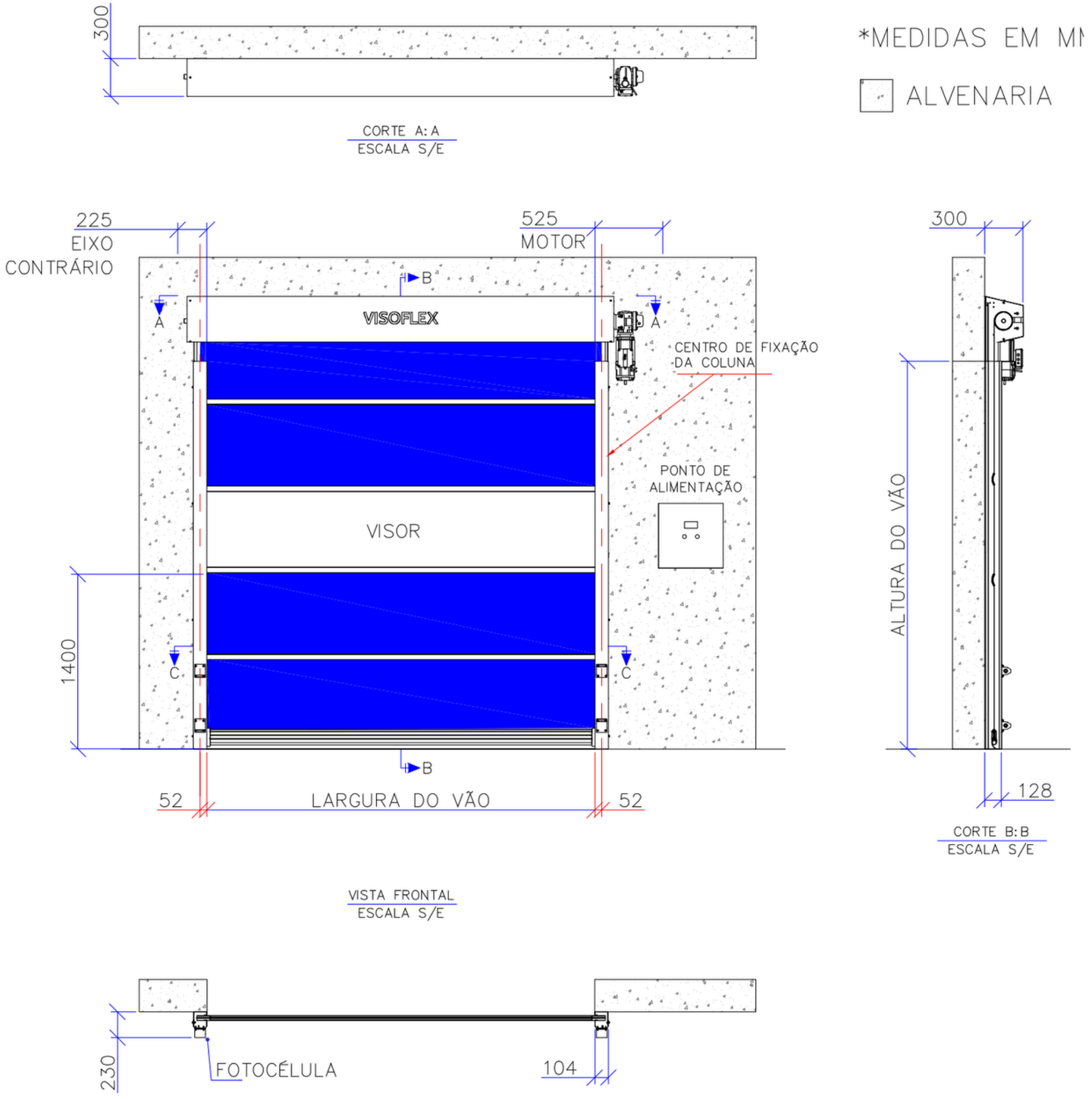

VFX 103 DOCK

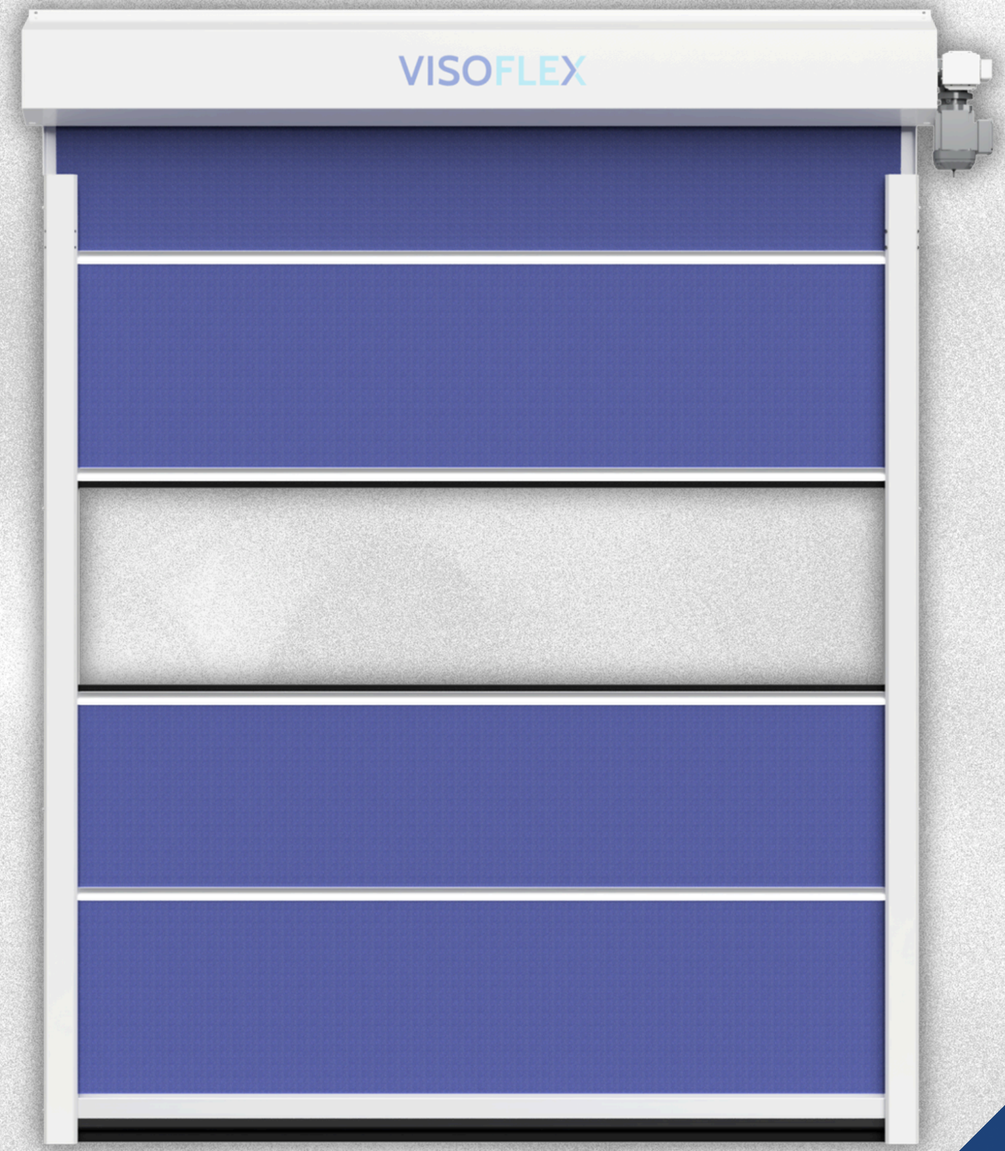

PORTA RÁPIDA

VFX 103

DOCK



VFX 103 DOCK

PORTA RÁPIDA DE LOGÍSTICA E RESISTÊNCIA

A linha **VFX 103 Dock** foi desenvolvida especificamente para otimizar as operações de carga e descarga, garantindo máxima eficiência no fluxo entre o armazém e o transporte externo.

Ideal para **Docas de Expedição, Centros de Distribuição e Interfaces de Logística.**

- **Vedação superior para docas**
- **Alta resistência**
- **Alta performance com economia**
- **Durabilidade e estética industrial**

VISO

Vedação superior para docas

A VFX 103 Dock é a solução perfeita para isolar o ambiente interno do externo. Ela garante uma vedação perimetral robusta, mantendo a temperatura interna estável e impedindo a entrada de contaminantes, mesmo em áreas de intensa movimentação de mercadorias.

Resistência e estabilidade

Diferente dos modelos internos, a cortina da VFX 103 Dock é reforçada com travessas horizontais estrategicamente posicionadas para suportar pressões de vento comuns em áreas de doca. Isso garante que a porta opere com segurança e estabilidade, sem escapar das guias ou sofrer deformações.

Alta performance com economia

Feita com engenharia de alta performance, suporta regimes de trabalho severos. A baixa necessidade de manutenção e a alta durabilidade dos componentes mecânicos garantem que a expedição nunca pare por falhas operacionais.

Durabilidade e estética industrial

Fabricada em aço carbono com pintura eletrostática ou aço inox, oferece altíssima resistência, fundamental para portas instaladas em fachadas ou áreas expostas à umidade externa. O acabamento de alto padrão reforça a identidade visual técnica e moderna da unidade fabril.

VISO

PORTA RÁPIDA

VFX 103
DOCK



1. Sistema de acionamento Homem Presente, garantindo a segurança e controle da operação

2. Folha da porta leve, sem necessidade de balanceamento por molas reduzindo custos de manutenção

3. Visor Full (opcional) com 700mm de altura, o maior em portas de docas

4. Automação robusta da SEW com ajuste de posicionamento eficaz.

5. Perfis de alumínio garantem estabilidade da folha e resistência para portas em aplicações externas.

VISO

PERFIS EM ALUMÍNIO

Desenhados para portas rápidas, garantem excelente vedação ao mesmo tempo uma excelente resistência à pressões de ar

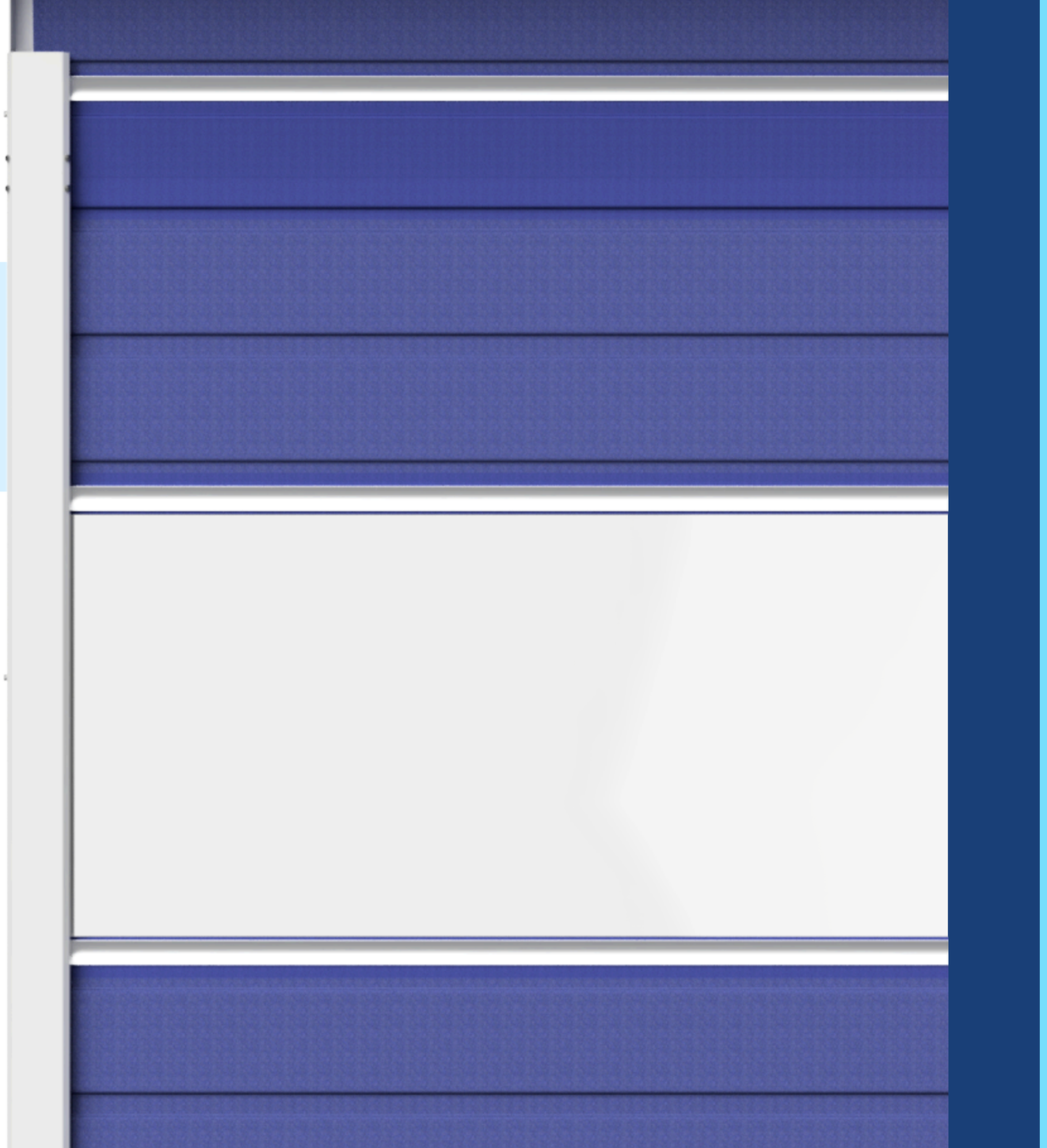

VISO

COMPARATIVO

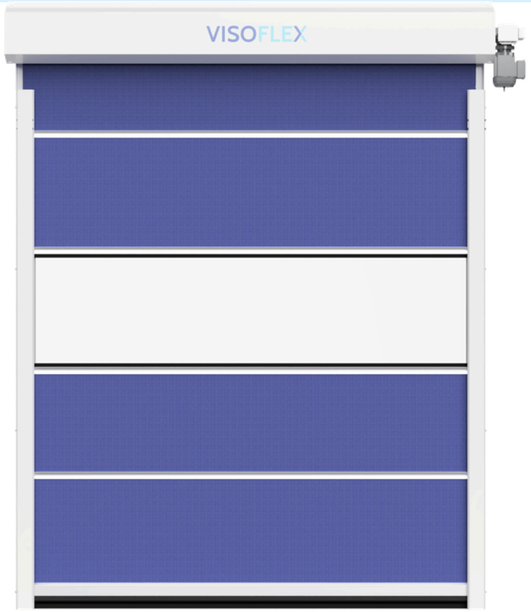

VFX103 DOCK

- Estrutura leve, sem molas ou pesos adicionais
- Segurança garantida
- Mantém o alinhamento perfeito
- Total vedação
- Total conformidade com a NR12

SECCIONAIS



- Sistema robusto, com molas e contrapesos (exige mais manutenção)
- Alto risco de acidentes
- Em sistemas motorizados, é frequente o desalinhamento da folha se a niveladora de docas não estiver totalmente fechada
- Vedação restrita
- Não está em conformidade com a NR12

VISO

AUTOMAÇÃO

Sistema de acionamento Homem Presente, garantindo a segurança e controle da operação
Velocidade de abertura de 0,3m/s





VISO

AUTOMAÇÃO

Eixo em alumínio, leve e especialmente desenhado para portas de doca
Sistema de posicionamento de porta aberta e fechada específico para aplicação, com baixa manutenção e simples ajuste.

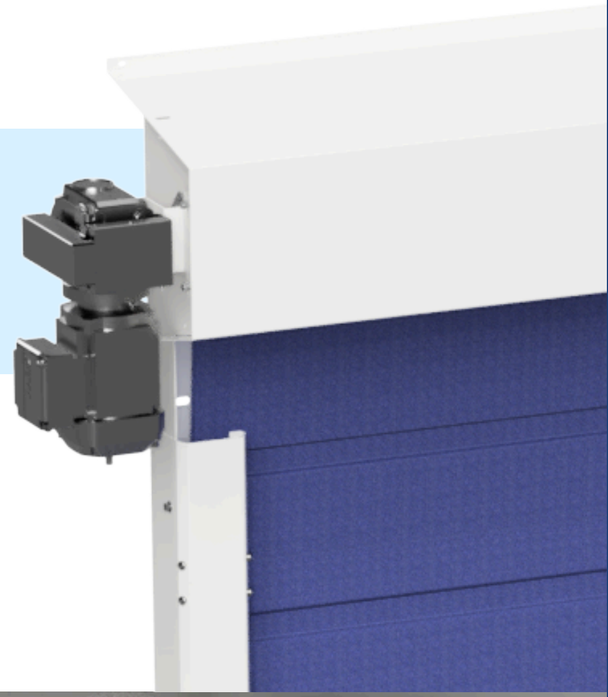

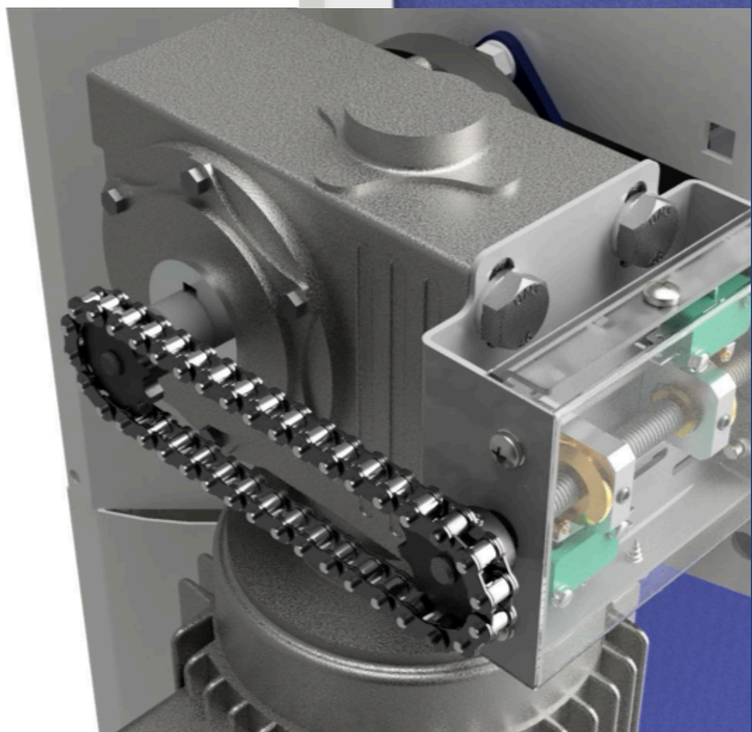

VISO



AUTOMAÇÃO INTELIGENTE

Motoredutor SEW com Encoder de Alta Precisão

VISO

AUTOMAÇÃO QUADRO

Quadro elétrico em aço com pintura eletrostática (opcional em plástico ou inox 304 pintado) com interface simples, para rápido diagnóstico. Regulagem, ciclos e controle de manutenções indicadas no visor.



VISO



QUADRO DE COMANDO

EFICIÊNCIA, SEGURANÇA, ECONOMIA

ACIONAMENTO

1. Receptor VMote
2. Transmissor VMote
3. Radar de movimento
4. Pingente
5. Botoeira simples ou tecnologia touchless (sem contato)
6. Sistema de Looping (Detecção Metálica)

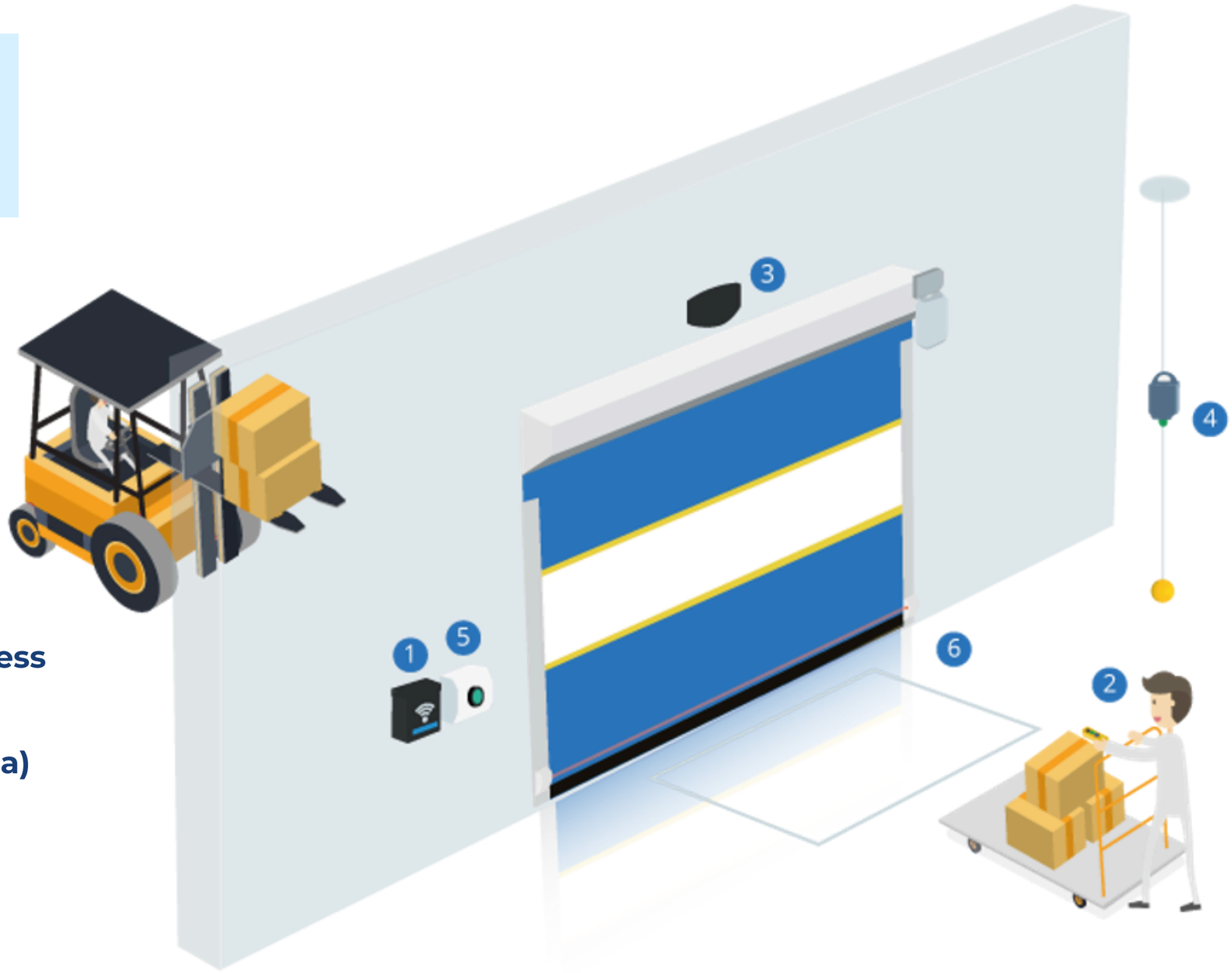

VISO

ESPAÇOS NECESSÁRIOS

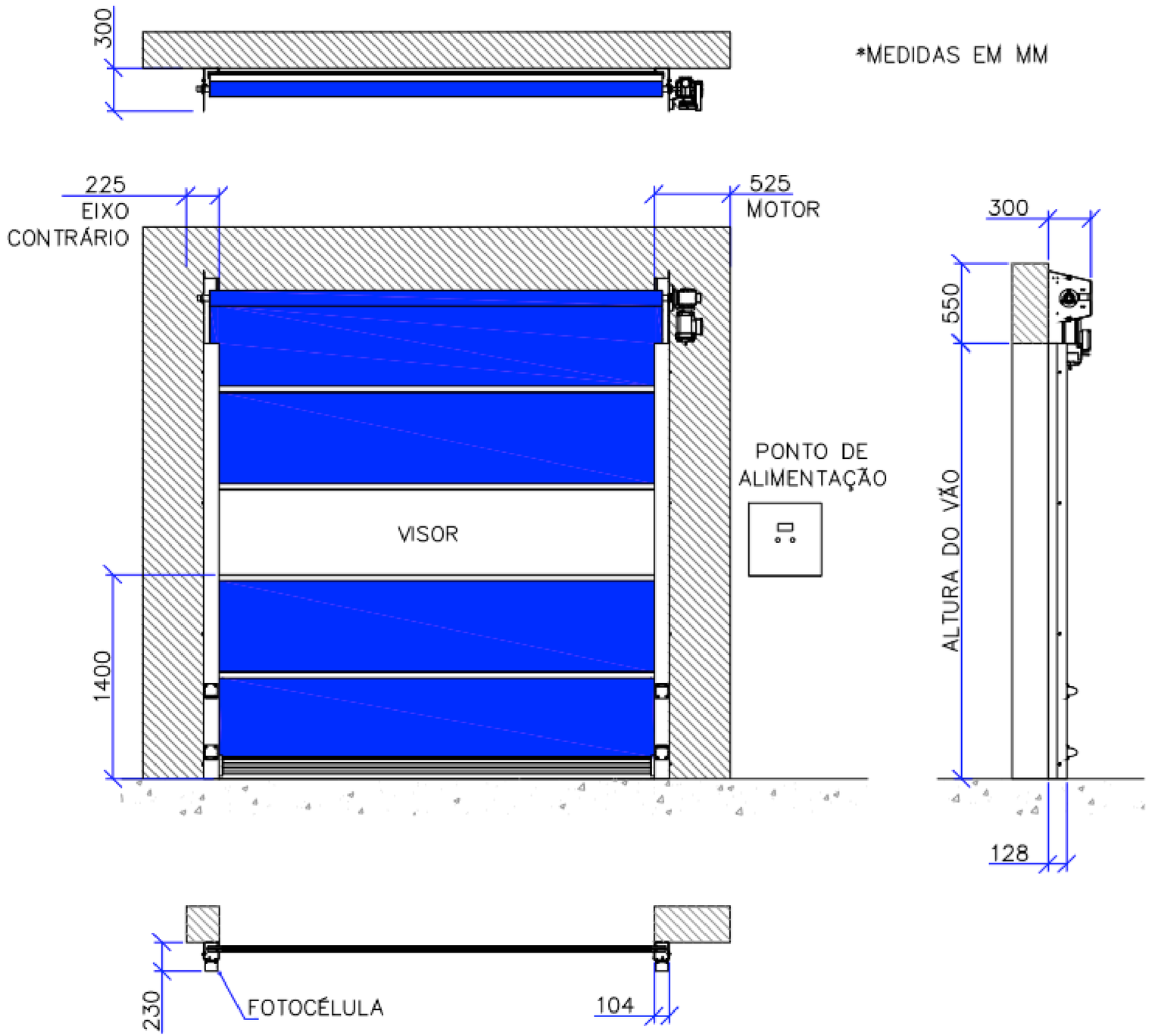

VISO

VFX 103 INSULADA



PORTA RÁPIDA

VFX 103 INSULADA



VFX 103 INSULADA

PORTA RÁPIDA DE CONTROLE TÉRMICO E EFICIÊNCIA ENERGÉTICA

A linha **VFX 103 Insulada** foi desenvolvida para otimizar operações em ambientes que exigem controle rigoroso de temperatura, unindo a velocidade da porta rápida com uma barreira térmica eficiente.

Ideal para **Industrias de refrigeração e controle de temperatura.**

- **Solução em diferenciais de temperatura**
- **Cortina térmica de alta resistência**
- **Robustez em ambientes úmidos e frios**
- **Acabamento premium e higiênico**
- **Sistema de reestabelecimento automático**

VISO

Solução em diferenciais de temperatura

A VFX 103 Insulada é projetada para separar áreas com diferenciais refrigerados. Ela permite a passagem ágil de empilhadeiras, garantindo que o fluxo logístico não comprometa a estabilidade térmica das salas segregadas.

Cortina térmica de alta resistência

Diferente dos modelos convencionais, sua lona possui camadas de isolamento térmico (insulada). Essa estrutura impede a transferência de calor e mantém a estabilidade mecânica, funcionando perfeitamente mesmo sob a pressão de ar gerada por sistemas de climatização potentes.

Robustez em ambientes úmidos e frios

Projetada com engenharia avançada para suportar ciclos intensos em ambientes exigentes, a VFX 103 Insulada minimiza a necessidade de manutenção. Seus componentes são preparados para resistir aos desafios específicos de áreas refrigeradas, mantendo o desempenho constante.

Acabamento premium e higiênico

Disponível em aço carbono com pintura eletrostática ou aço inox. O design facilita a limpeza e impede o acúmulo de resíduos, seguindo os mais altos padrões sanitários.

VISO

PORTA RÁPIDA

VFX 103
INSULADA

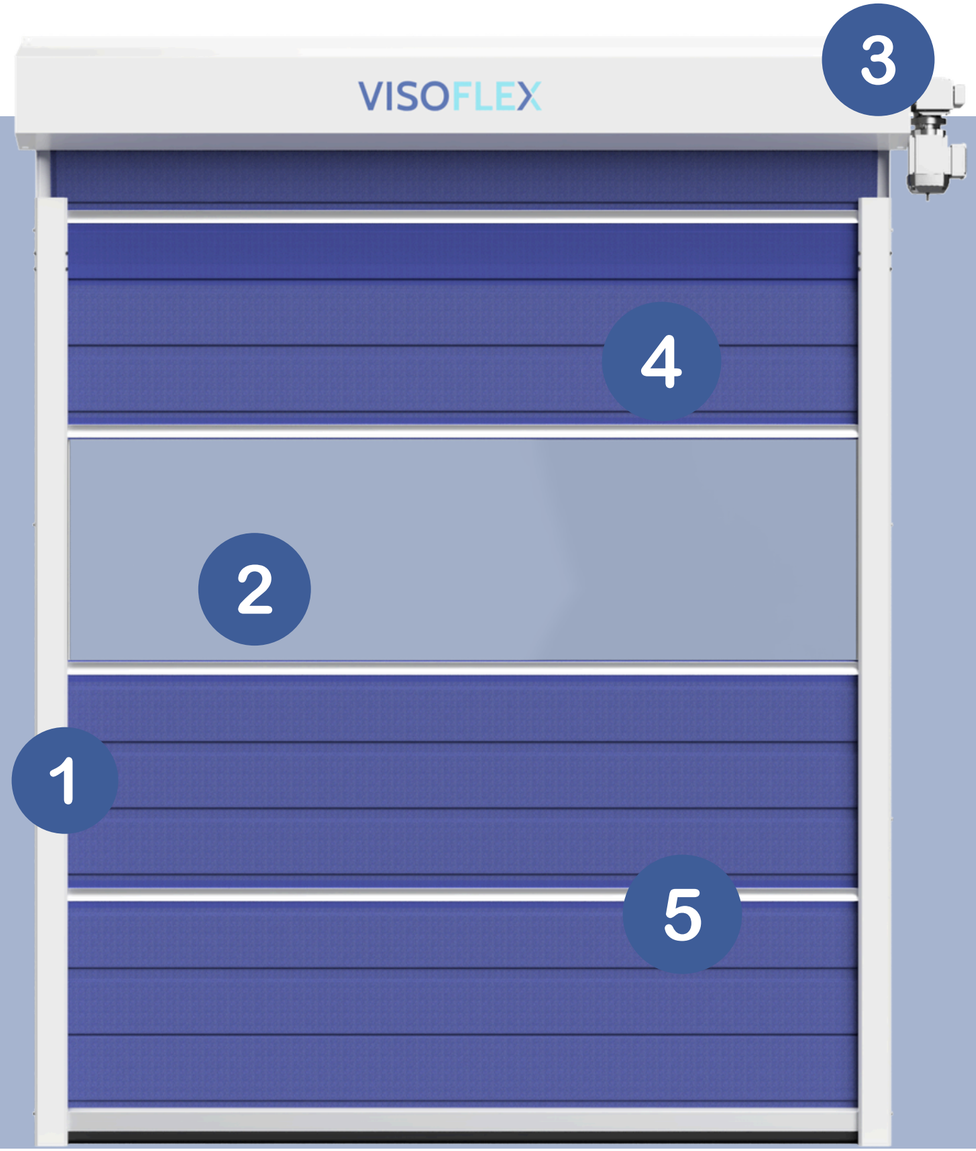

1. Segurança: Sensor Fotoelétrico Duplo Embutido
2. Segurança: Visor Full, com 600 mm de altura
3. Automação com motorredutor SEW com freio e encoder absoluto, mantendo a posição mesmo sem energia.
4. Tecido com reforço multifilamento em 8 mm
5. Perfis em alumínio com excelente acabamento, garantindo estabilidade da folha e vedação inferior.

VISO

PERFIS EM ALUMÍNIO

Desenhados para portas rápidas, garantem excelente vedação ao mesmo tempo uma excelente resistência à pressões de ar

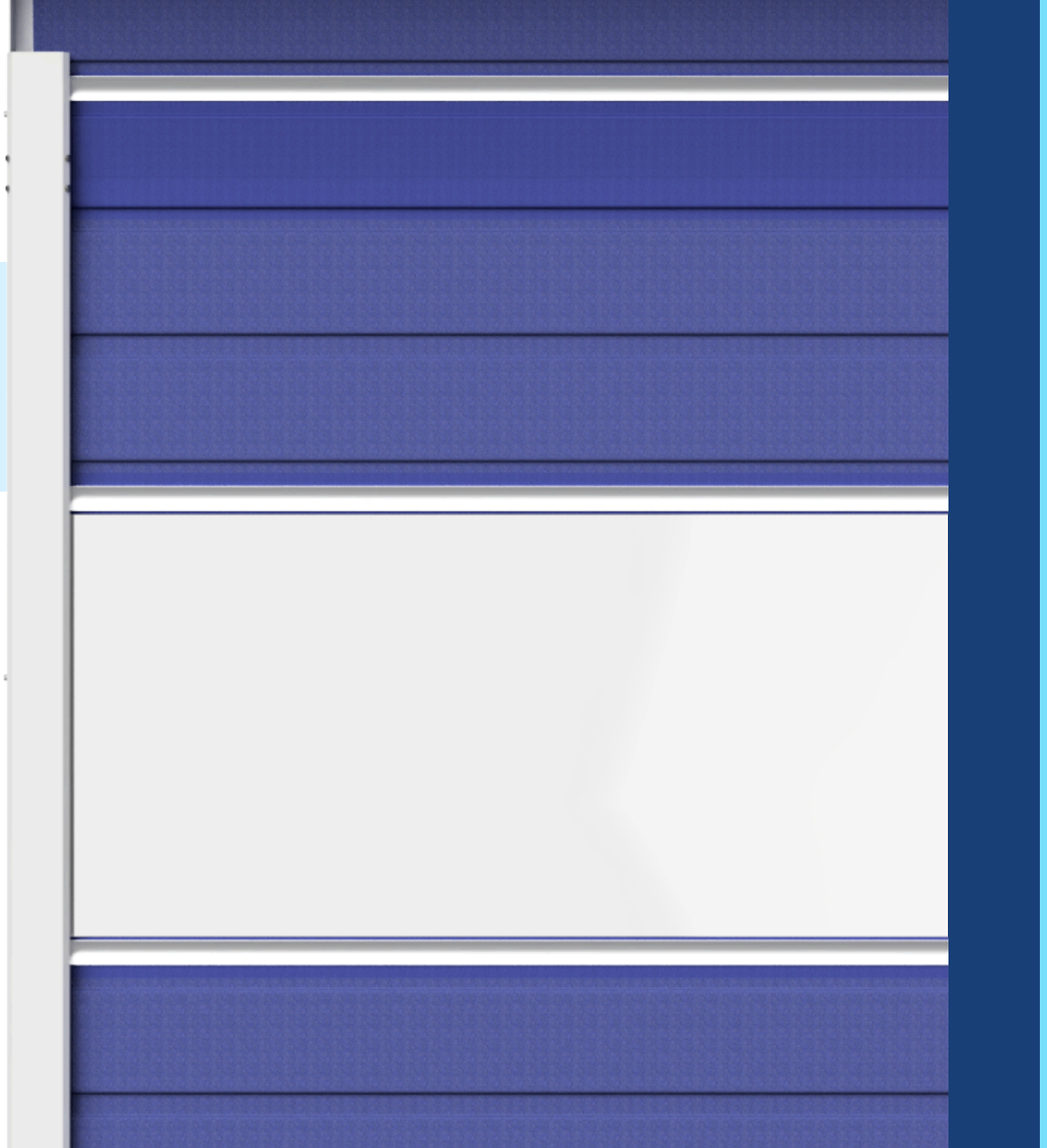

VISO

SENSOR FOTOELÉTRICO DUPLO

Sensor fotoelétrico embutido duplo para segurança, impedindo o fechamento se o feixe estiver obstruído.

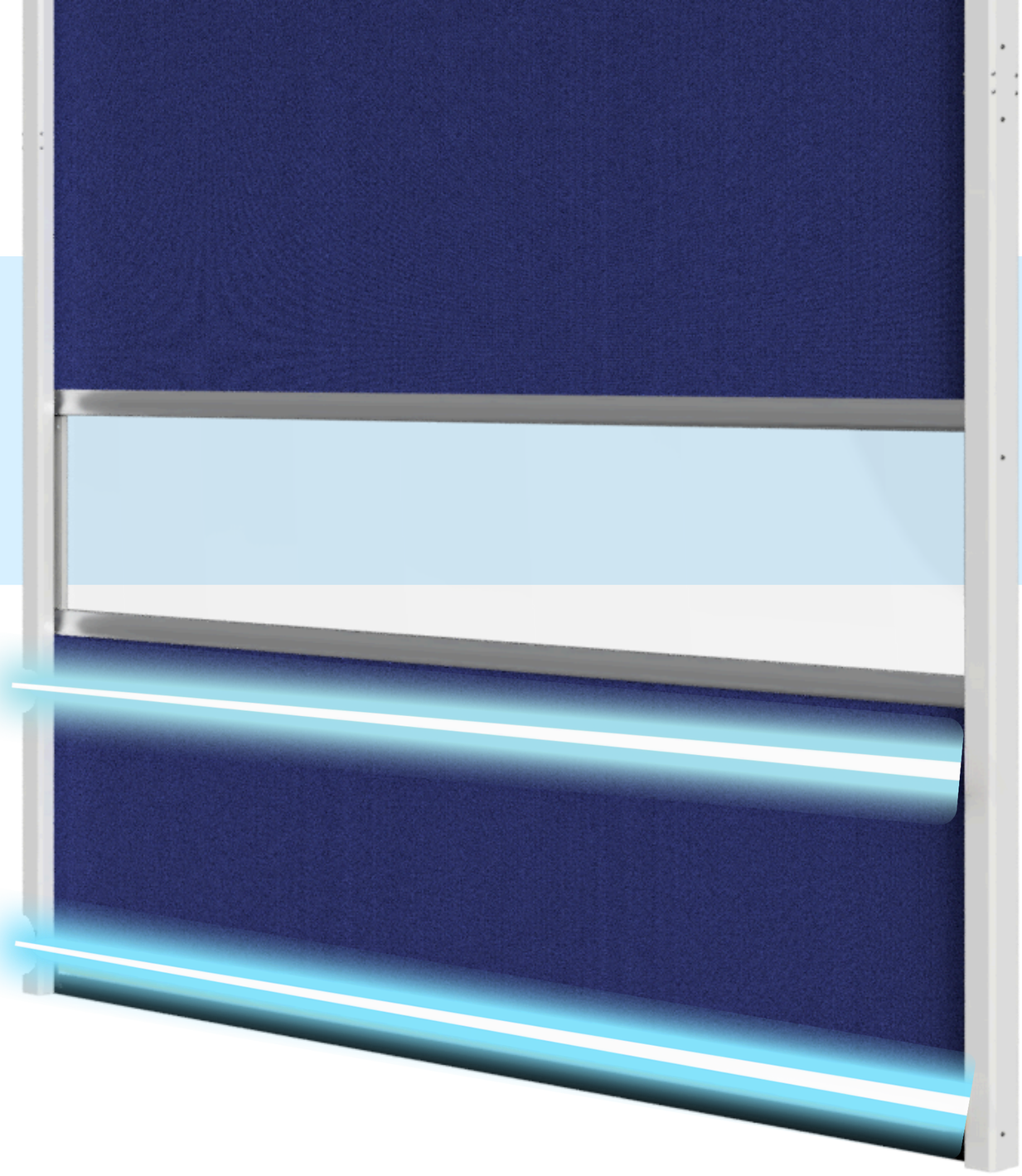

VISO



VISO

Reestabelecimento automático

Sistema de restabelecimento automático que retorna a folha da porta às guias sem intervenção.








20/08/2025 05:27:45
VIPC Intelbras

AUTOMAÇÃO MOTOR E ENCODER

Sistema de posicionamento por encoder

- **Vantagens:**

-Referência precisa (aberta e fechada) para confiabilidade e controle

-Bateria interna que mantém a última posição sem energia

-Motorredutor SEW com freio, acoplado diretamente no eixo da porta

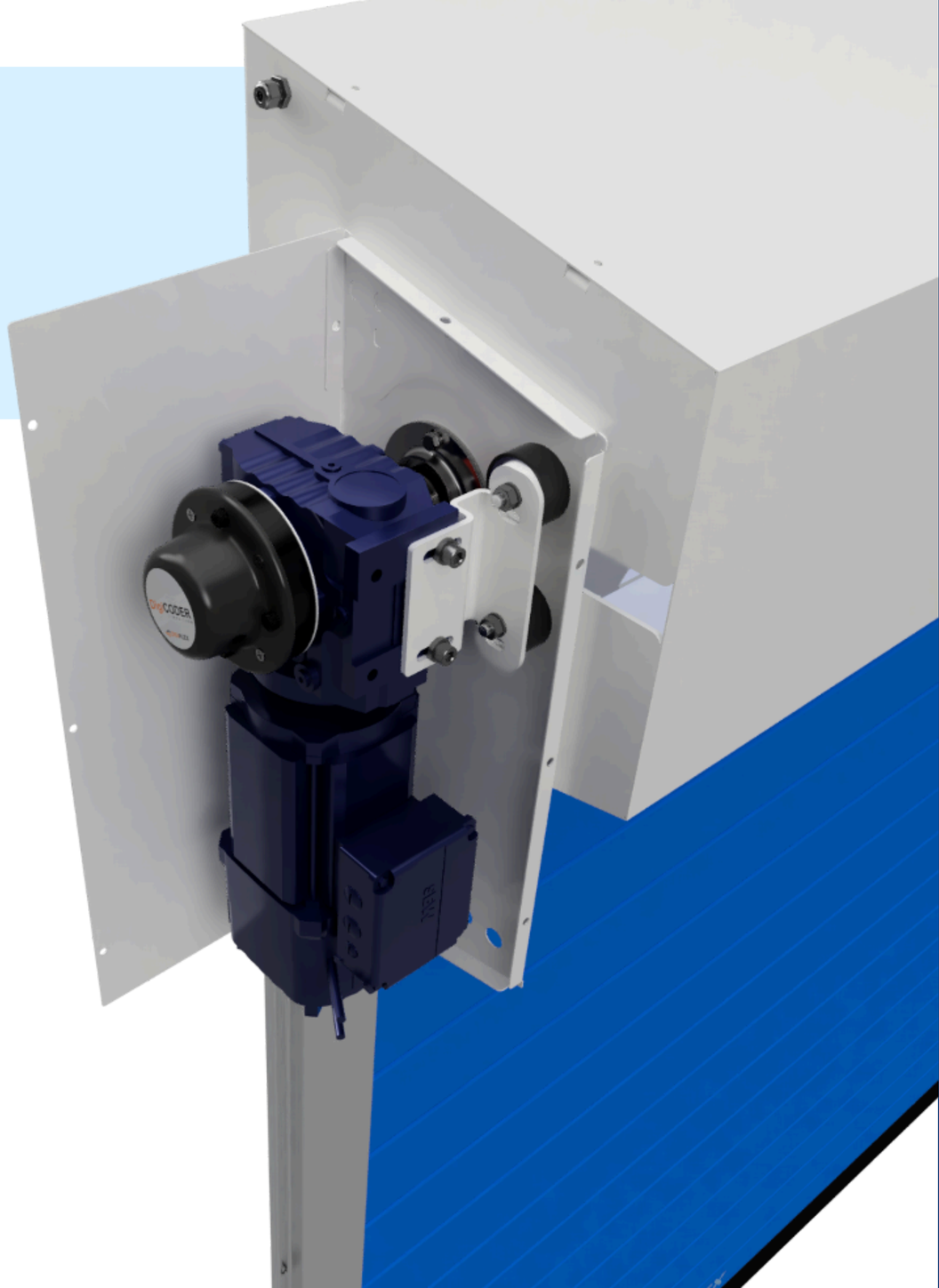

VISO



AUTOMAÇÃO INTELIGENTE

Motoredutor SEW com Encoder de Alta Precisão

VISO

AUTOMAÇÃO QUADRO

Quadro elétrico em aço com pintura eletrostática (opcional em plástico ou inox 304 pintado) com interface simples, para rápido diagnóstico. Regulagem, ciclos e controle de manutenções indicadas no visor.



VISO



QUADRO DE COMANDO

EFICIÊNCIA, SEGURANÇA, ECONOMIA

ACIONAMENTO

1. Receptor VMote
2. Transmissor VMote
3. Radar de movimento
4. Pingente
5. Botoeira simples ou tecnologia touchless (sem contato)
6. Sistema de Looping (Detecção Metálica)

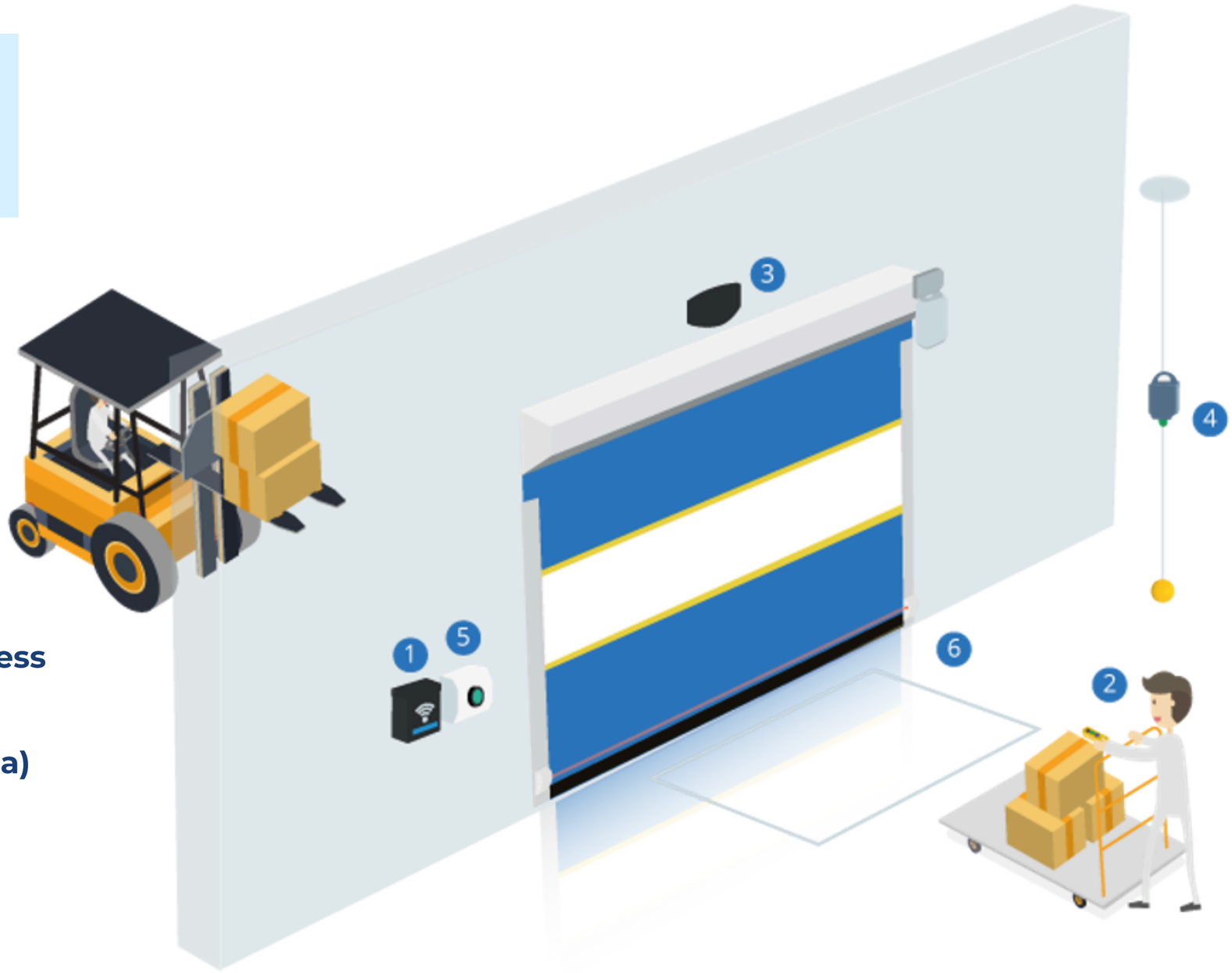

VISO

ESPAÇOS NECESSÁRIOS

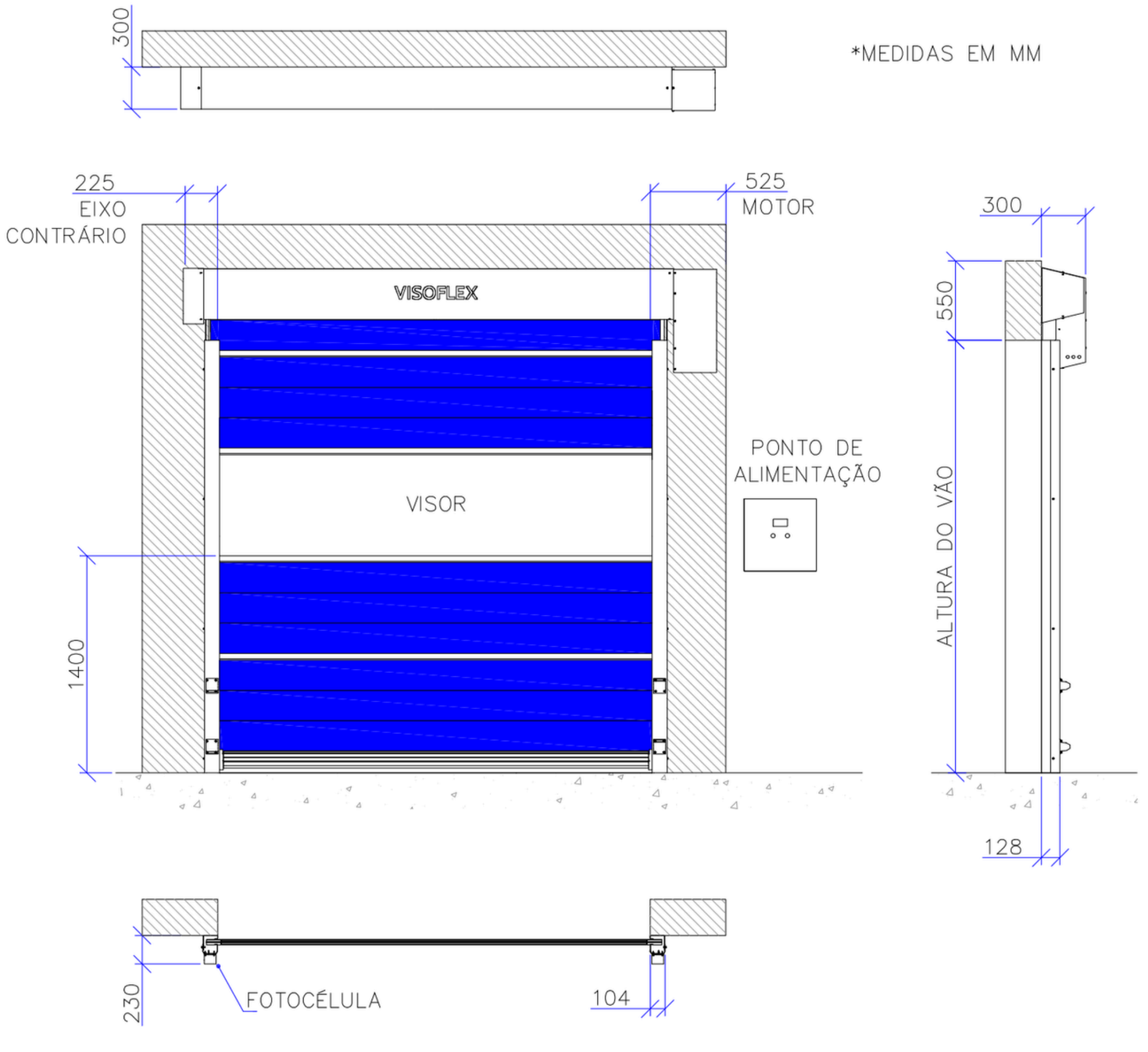

VFX 103 DOCK INSULADA

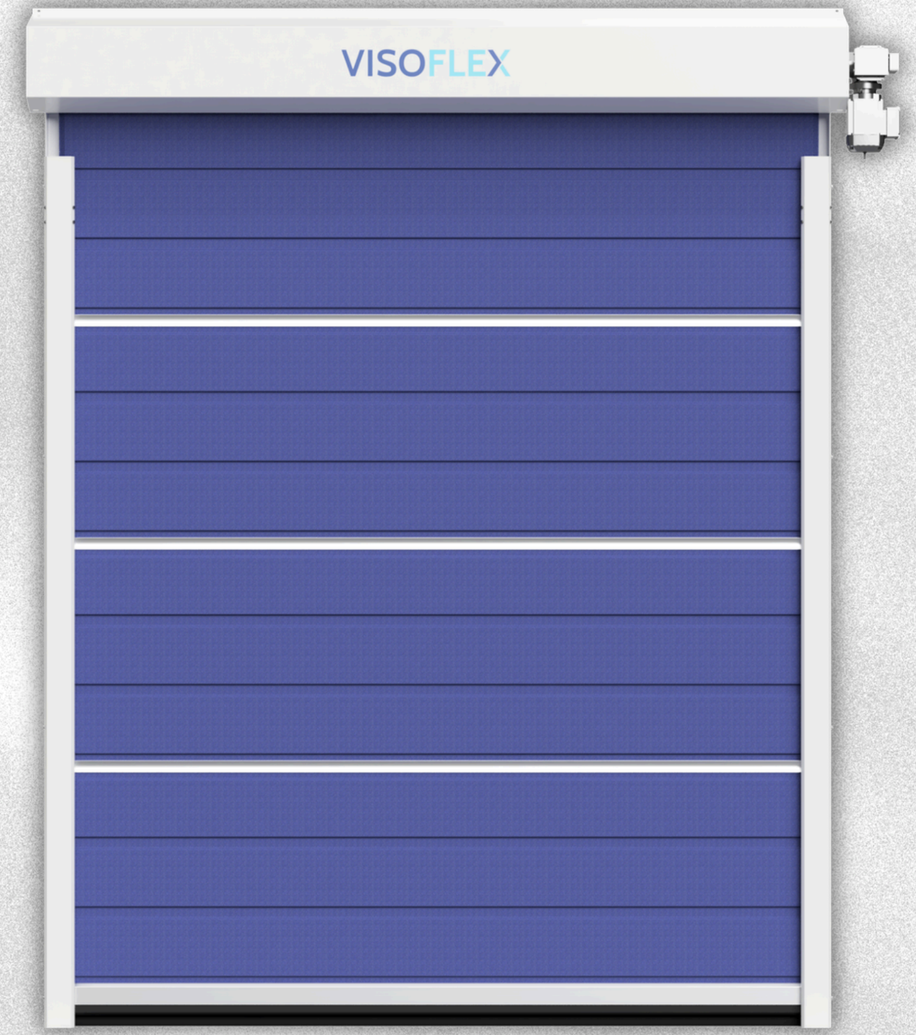

PORTA RÁPIDA

VFX 103 DOCK INSULADA

VFX 103 DOCK INSULADA

PORTA RÁPIDA DE ISOLAMENTO TÉRMICO E RESISTÊNCIA MECÂNICA



VFX 103 DOCK INSULADA

A linha **VFX Dock Insulada** representa o ápice da eficiência para operações de cadeia de frio, projetada para eliminar perdas térmicas nos pontos mais vulneráveis da logística: as docas de expedição.

Ideal para **Docas em geral, Industrias de refrigeração e controle de temperatura.**

- **Proteção de vãos de saída climatizados**
- **Blindagem contra troca de calor**
- **Desempenho em condições severas**
- **Resistência máxima**

VISO

Proteção de vãos de saída climatizados

Projetada para isolar docas de expedição que exigem temperatura controlada, a VFX Dock Insulada permite uma transição ágil entre o armazém e o baú do caminhão. Ela mantém a segregação ambiental de forma eficiente, protegendo a carga contra oscilações de temperatura durante o carregamento.

Blindagem contra troca de calor

A cortina possui tecnologia de isolamento térmico (insulada) de última geração, reforçada com perfis que suportam as pressões de vento comuns em áreas externas. Essa combinação única oferece estabilidade estrutural e uma barreira física contra a condução de calor, mantendo o frio onde ele deve estar.

Desempenho em condições severas

Desenvolvida para suportar o estresse mecânico de ciclos intensos e as condições químicas de ambientes frios, a VFX Dock Insulada minimiza paradas para manutenção. Sua robustez garante que o fluxo de expedição seja contínuo, seguro e livre de imprevistos térmicos.

Resistência máxima

Construída em aço inox 304 ou aço carbono com pintura eletrostática, é preparada para resistir à condensação constante e aos processos de higienização. O acabamento premium assegura longevidade ao equipamento, mesmo sob o ataque de agentes corrosivos comuns em indústrias alimentícias.

VISO

PORTA RÁPIDA

VFX 103 DOCK INSULADA

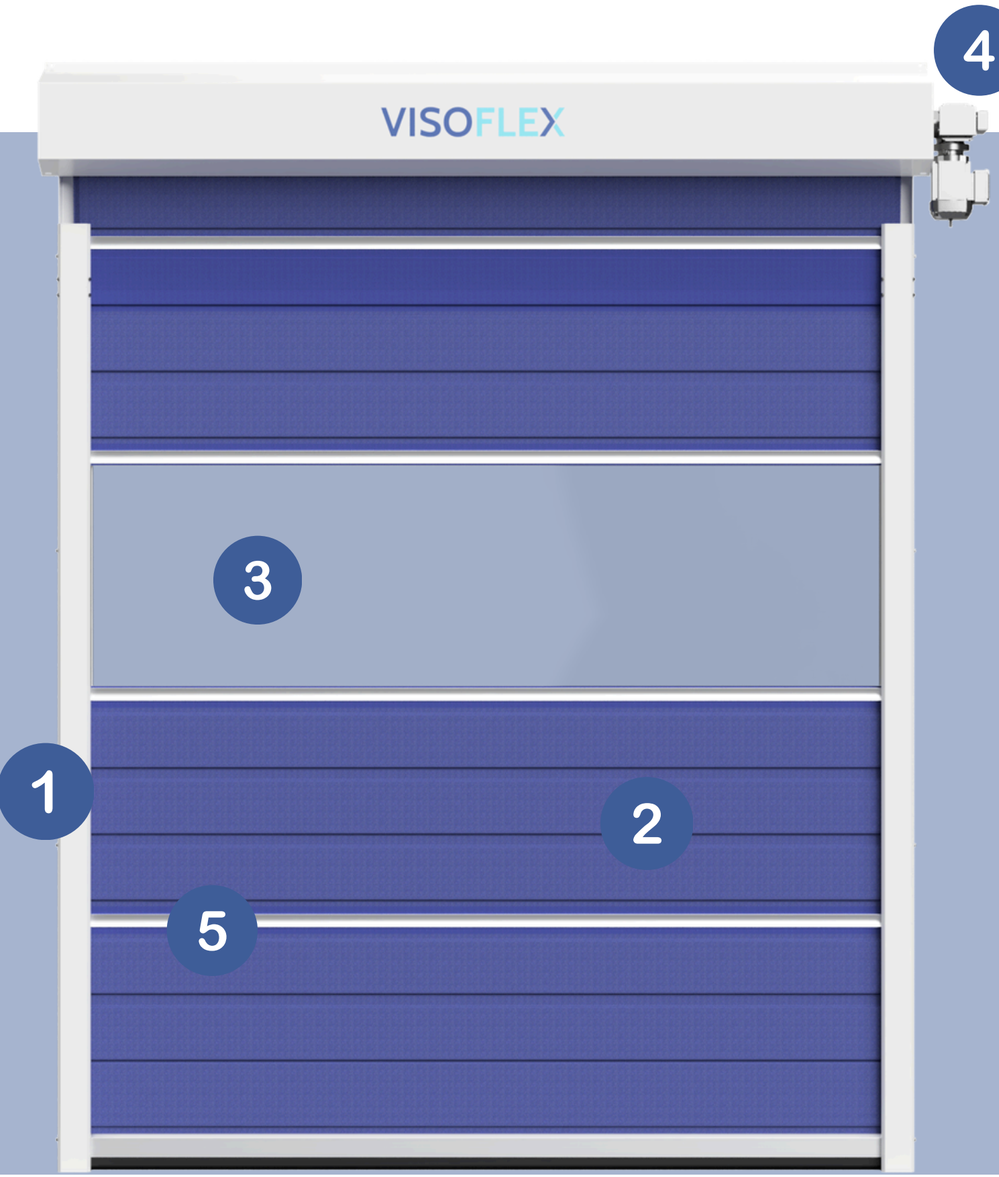

1. Sistema de acionamento Homem Presente, garantindo a segurança e controle da operação

2. Folha da porta leve, sem necessidade de balanceamento por molas reduzindo custos de manutenção

3. Visor Full (opcional) com 700mm de altura, o maior em portas de docas

4. Automação robusta da SEW com ajuste de posicionamento eficaz.

5. Perfis de alumínio garantem estabilidade da folha e resistência para portas em aplicações externas.

VISO

PERFIS EM ALUMÍNIO

Desenhados para portas rápidas, garantem excelente vedação ao mesmo tempo uma excelente resistência à pressões de ar

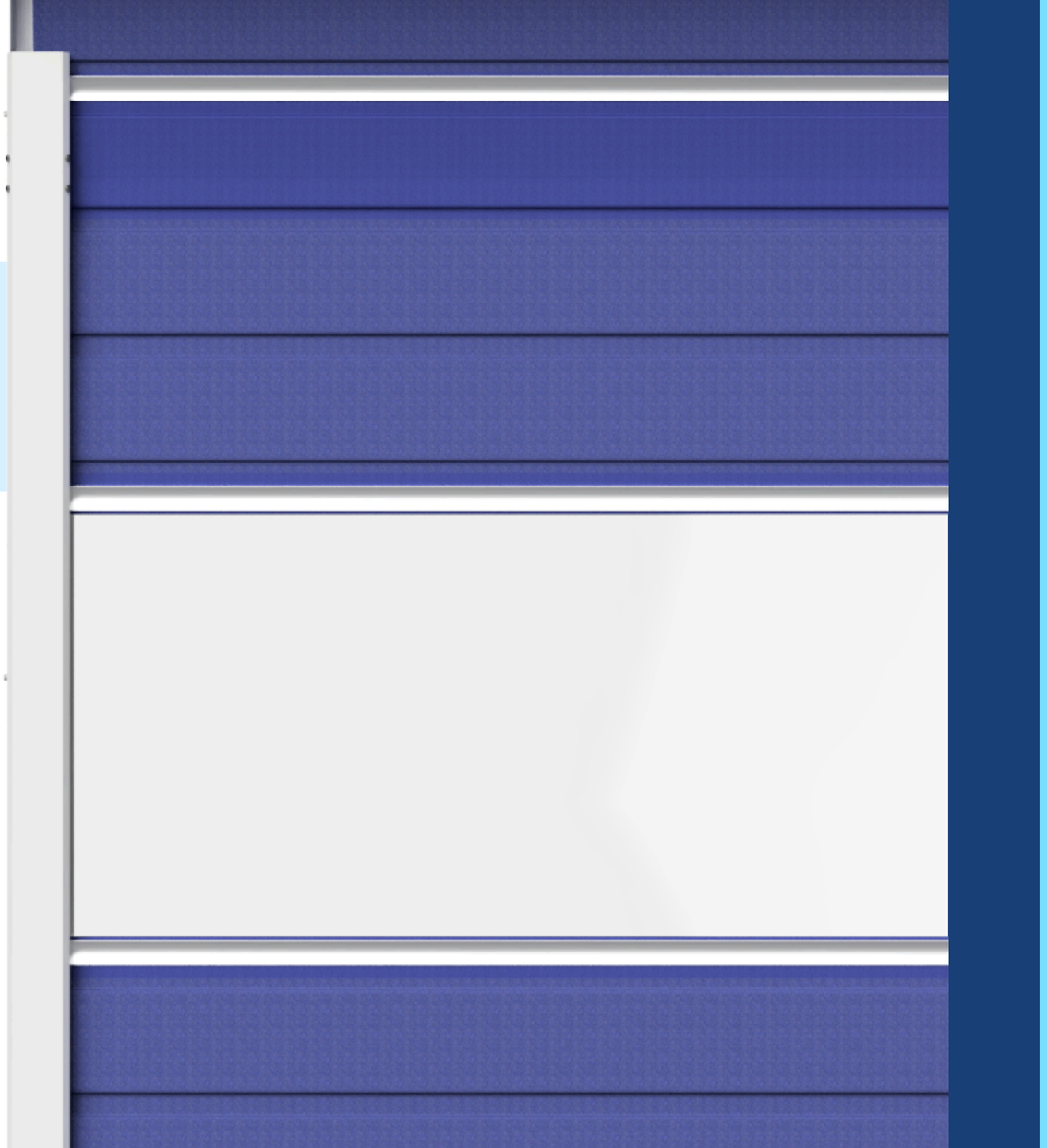

VISO

COMPARATIVO

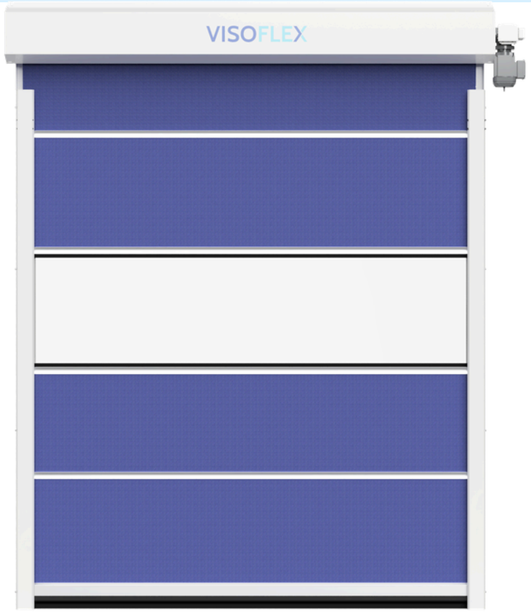

VFX103 DOCK

- Estrutura leve, sem molas ou pesos adicionais
- Segurança garantida
- Mantém o alinhamento perfeito
- Total vedação
- Total conformidade com a NR12

SECCIONAIS



- Sistema robusto, com molas e contrapesos (exige mais manutenção)
- Alto risco de acidentes
- Em sistemas motorizados, é frequente o desalinhamento da folha se a niveladora de docas não estiver totalmente fechada
- Vedação restrita
- Não está em conformidade com a NR12

VISO

AUTOMAÇÃO

Sistema de acionamento Homem Presente, garantindo a segurança e controle da operação
Velocidade de abertura de 0,3m/s





VISO

AUTOMAÇÃO

Eixo em alumínio, leve e especialmente desenhado para portas de doca
Sistema de posicionamento de porta aberta e fechada específico para aplicação, com baixa manutenção e simples ajuste.

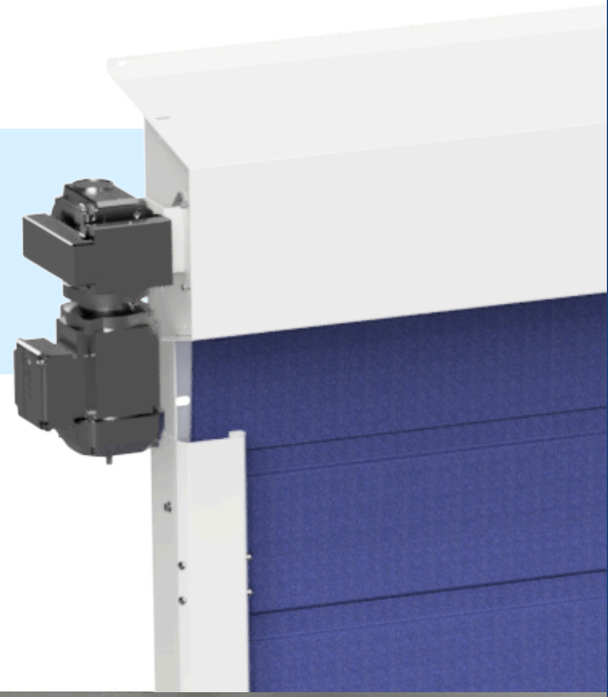

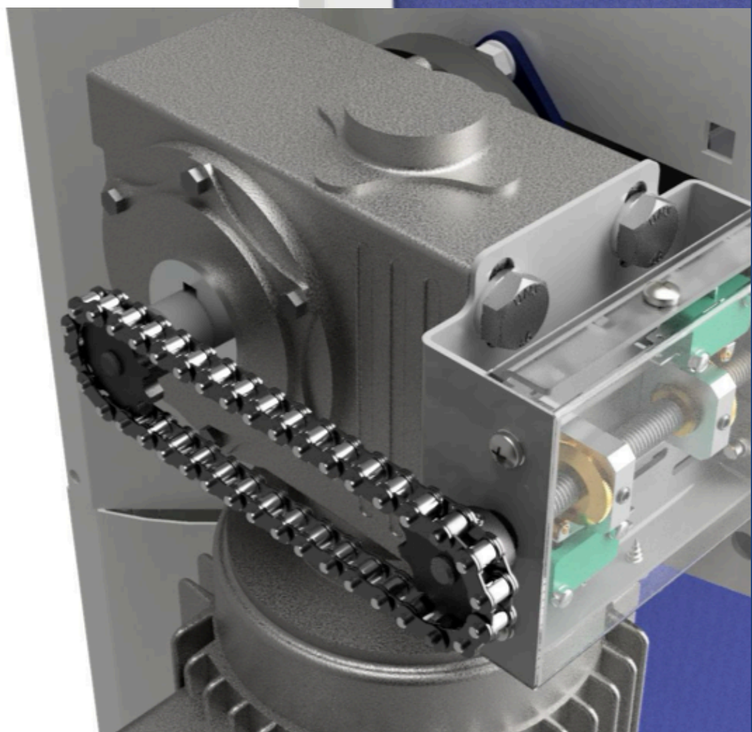

VISO



AUTOMAÇÃO INTELIGENTE

Motoredutor SEW com Encoder de Alta Precisão

VISO

AUTOMAÇÃO QUADRO

Quadro elétrico em aço com pintura eletrostática (opcional em plástico ou inox 304 pintado) com interface simples, para rápido diagnóstico. Regulagem, ciclos e controle de manutenções indicadas no visor.



VISO



QUADRO DE COMANDO

EFICIÊNCIA, SEGURANÇA, ECONOMIA

ACIONAMENTO

1. Receptor VMote
2. Transmissor VMote
3. Radar de movimento
4. Pingente
5. Botoeira simples ou tecnologia touchless (sem contato)
6. Sistema de Looping (Detecção Metálica)

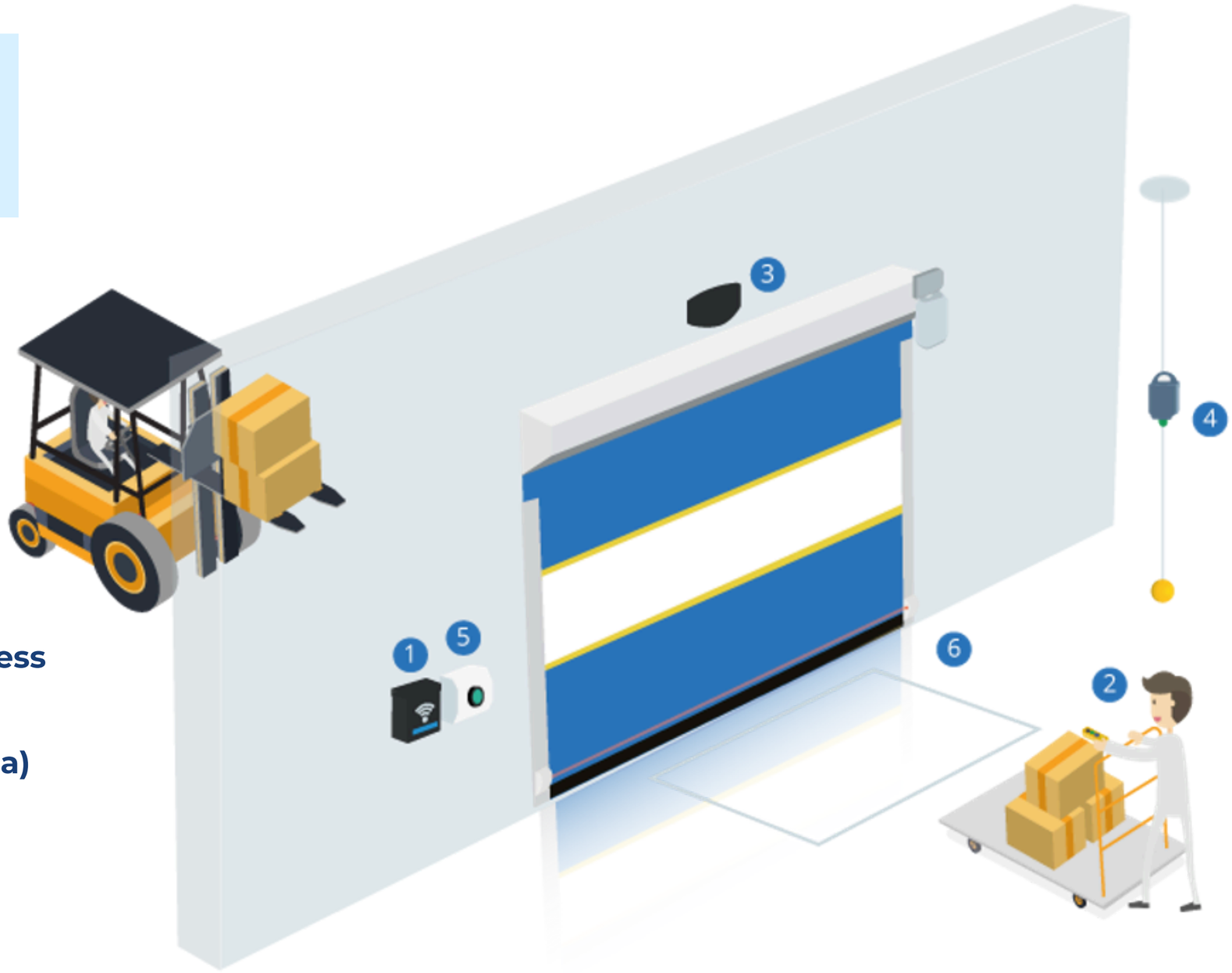

VISO

ESPAÇOS NECESSÁRIOS

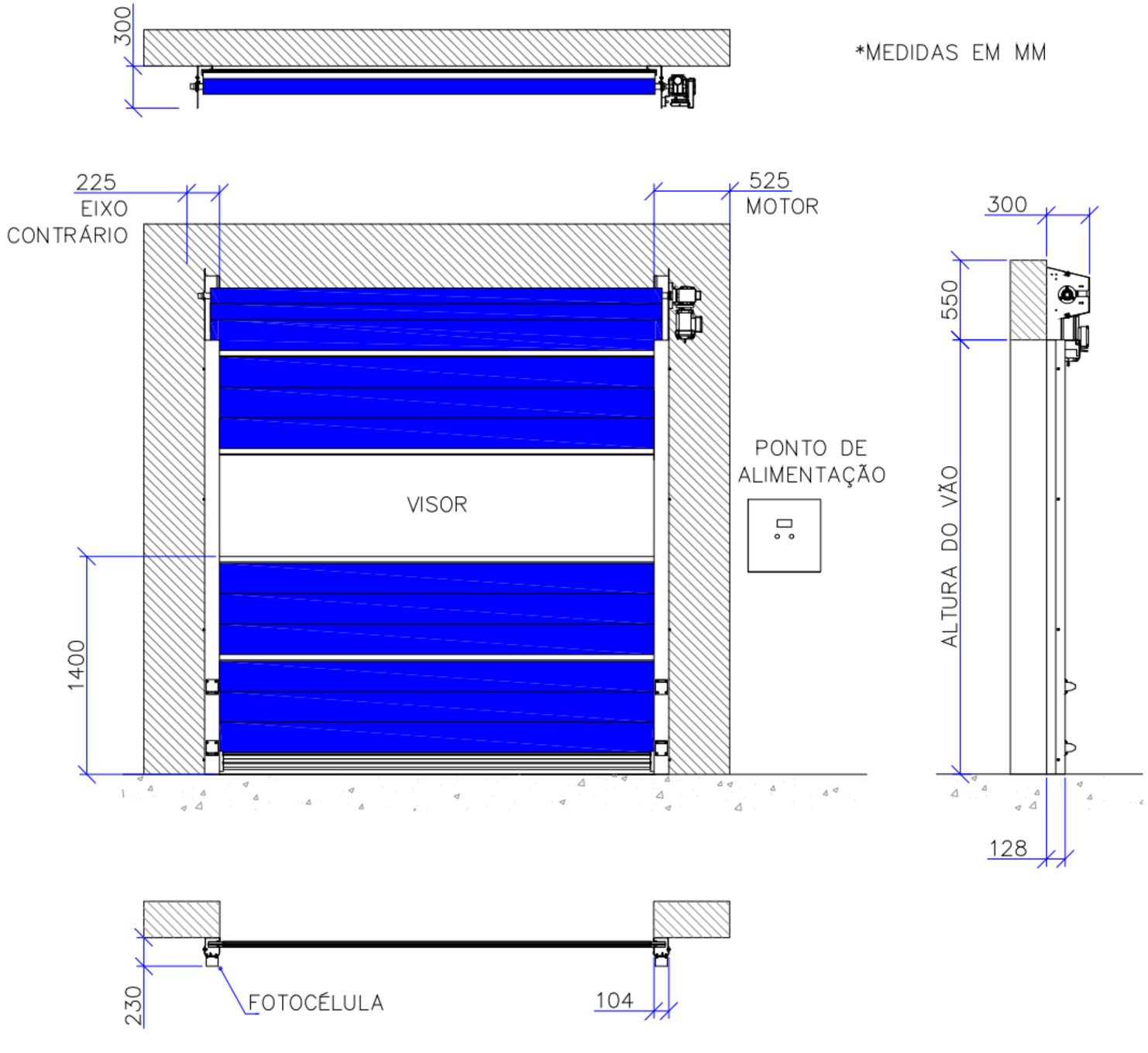

VISO

VFX 302



PORTA RÁPIDA

VFX 302



VFX 302

VFX 302

PORTA RÁPIDA DE ISOLAMENTO E PERFORMANCE

A linha **VFX 302** foi desenvolvida para otimizar as operações industriais.

Aplicação ideal para **Industrias em geral, Alimentícias, Automobilísticas, Embalagens, Logísticas, Áreas Secas e com controle de acesso.**

- **Solução ideal para vãos Intermédios**
- **Resistência a pressões de ar e ventos**
- **Baixa manutenção e alta durabilidade**
- **Acabamento premium**
- **Sistema de reestabelecimento automático**

VISO

Solução ideal para vãos Intermédios

A VFX 302 é projetada para isolar áreas internas e externas, oferecendo vedação superior em vãos médios. Permite passagem ágil de empilhadeiras e equipamentos, garantindo operações contínuas e ambientes segregados de forma eficiente.

Resistência a pressões de ar e ventos

A cortina VFX 302 é feita de lona vinílica resistente, com barras horizontais para suportar pressão do vento e diferenças de pressão entre salas. Essa estrutura oferece estabilidade, permitindo que a porta funcione com segurança, sem deformações ou fugas laterais.

Baixa manutenção e alta durabilidade

A VFX 302, feita com engenharia avançada, requer pouca manutenção. Seus mecanismos são robustos, suportando ciclos intensos de abertura e fechamento, mantendo desempenho e integridade em ambientes industriais exigentes.

Acabamento premium

A porta é feita de aço carbono com pintura eletrostática (ou aço inox 304), oferecendo estética e alta resistência à oxidação. Esse tratamento assegura durabilidade e facilidade de higienização.

VISO

PORTA RÁPIDA

VFX 302

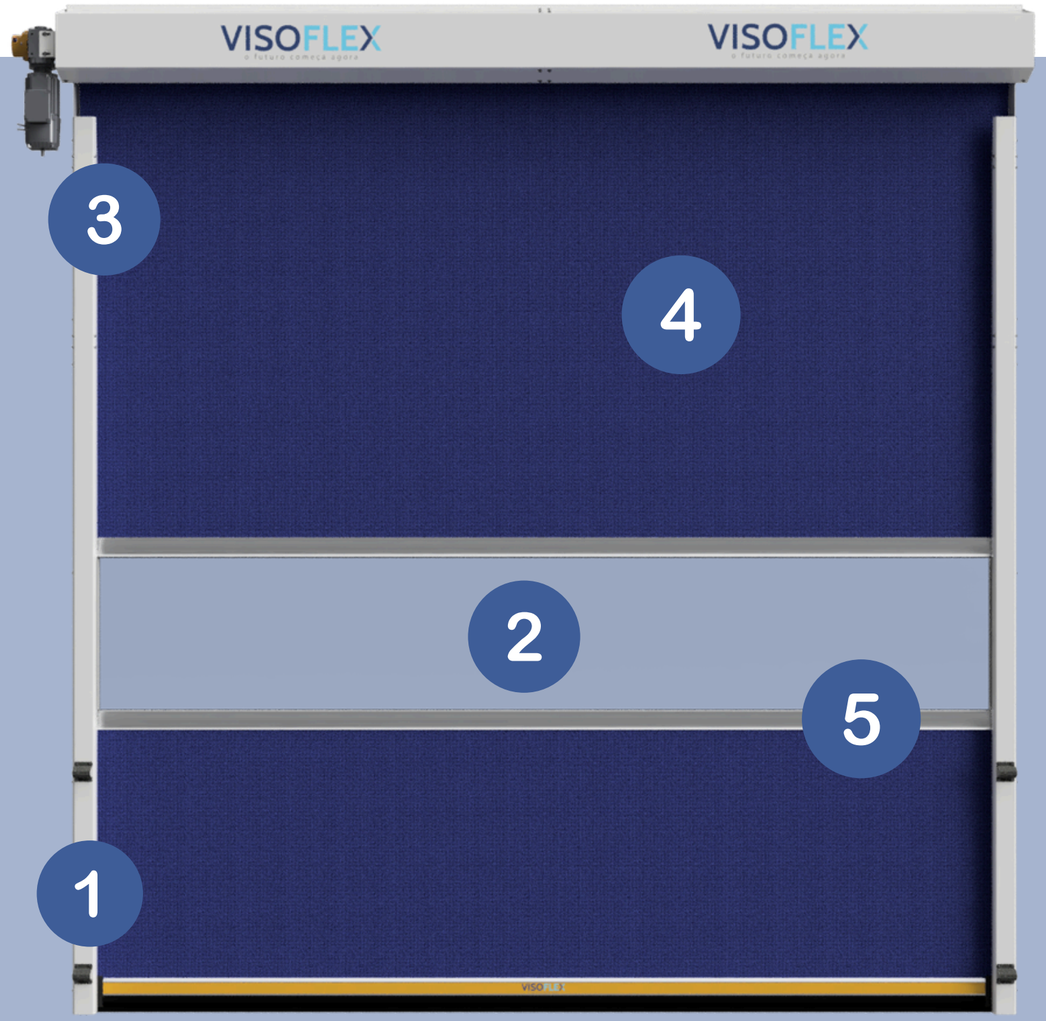

1. Segurança: Sensor Fotoelétrico Duplo
2. Segurança: Visor Full, com 700 mm de altura
3. Automação com motorredutor SEW com freio e encoder absoluto, mantendo a posição mesmo sem energia.
4. Tecido com reforço multifilamento em 3 mm
5. Perfis em alumínio com excelente acabamento, garantindo estabilidade da folha e vedação inferior.

VISO

PERFIS EM ALUMÍNIO

Desenhados para portas rápidas, garantem excelente vedação ao mesmo tempo uma excelente resistência à pressões de ar

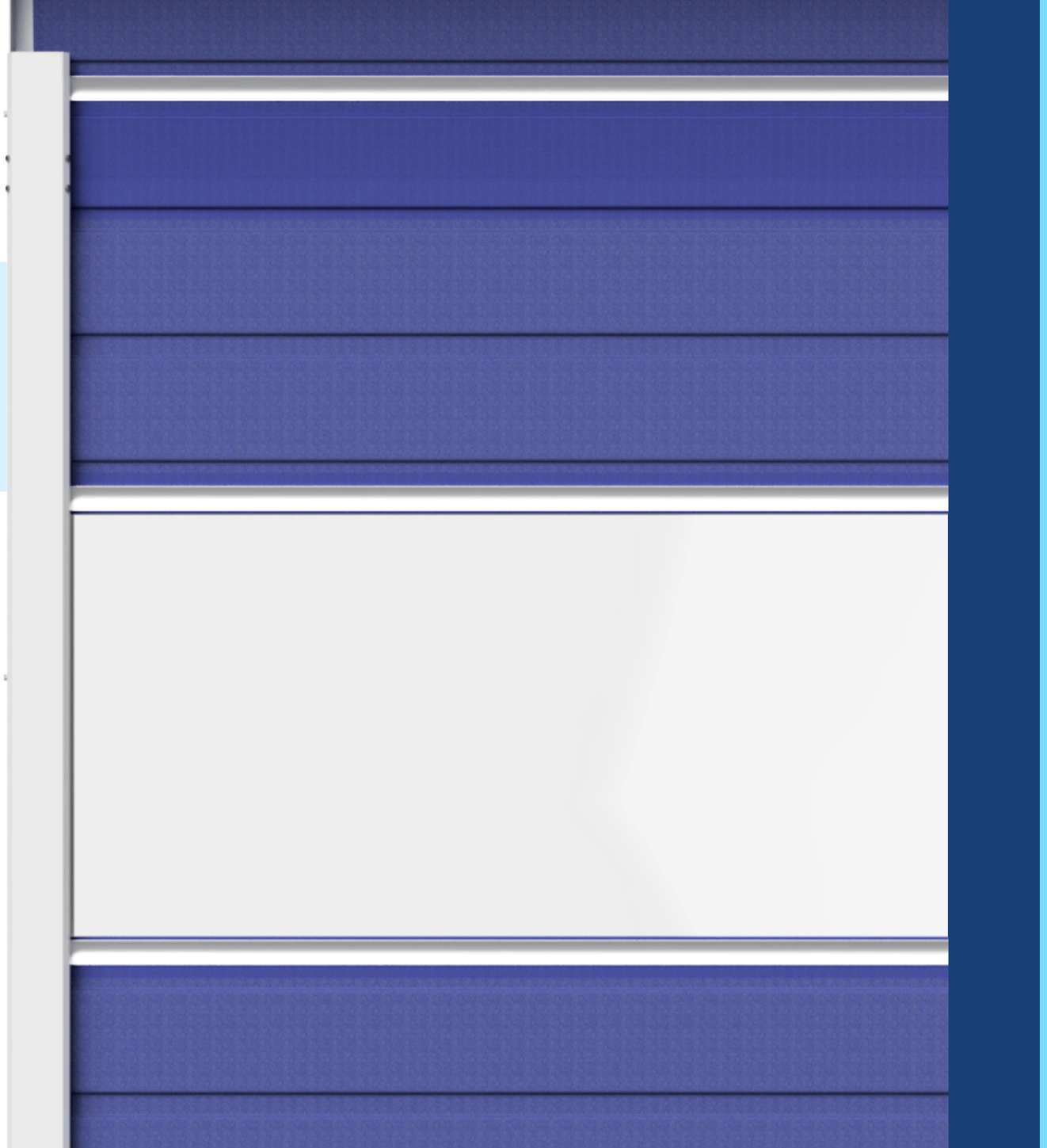

VISO

SENSOR FOTOELÉTRICO DUPLO

Sensor fotoelétrico embutido duplo para segurança, impedindo o fechamento se o feixe estiver obstruído.



VISO



VISO

Reestabelecimento automático

Sistema de restabelecimento automático que retorna a folha da porta às guias sem intervenção.








20/08/2025 05:27:45
VIPC Intelbras

AUTOMAÇÃO MOTOR E ENCODER

Sistema de posicionamento por encoder

- **Vantagens:**

-Referência precisa (aberta e fechada) para confiabilidade e controle

-Bateria interna que mantém a última posição sem energia

-Motorredutor SEW com freio, acoplado diretamente no eixo da porta

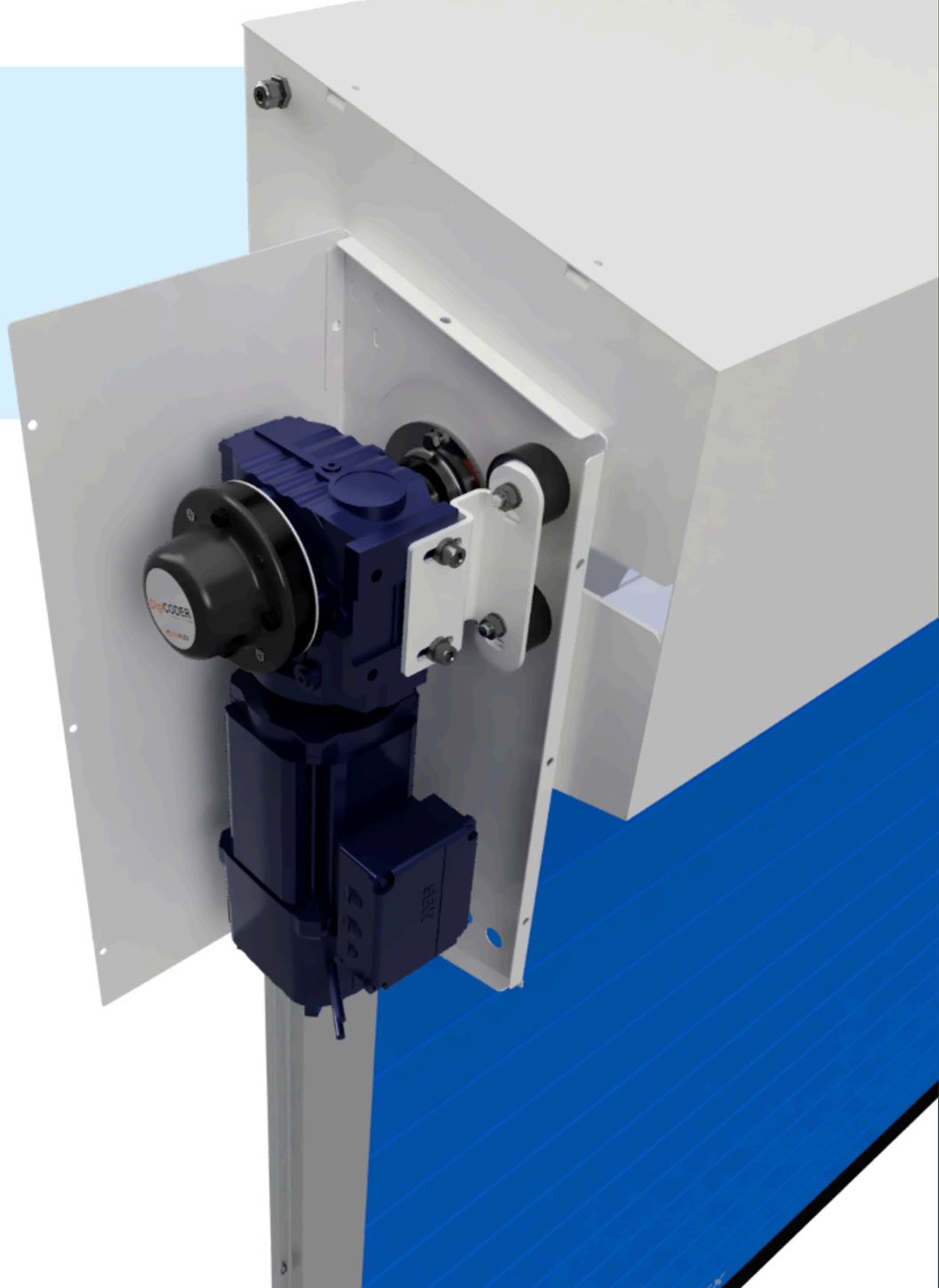

VISO



AUTOMAÇÃO INTELIGENTE

Motoredutor SEW com Encoder de Alta Precisão

VISO

AUTOMAÇÃO QUADRO

Quadro elétrico em aço com pintura eletrostática (opcional em plástico ou inox 304 pintado) com interface simples, para rápido diagnóstico. Regulagem, ciclos e controle de manutenções indicadas no visor.



VISO



QUADRO DE COMANDO

EFICIÊNCIA, SEGURANÇA, ECONOMIA

ACIONAMENTO

1. Receptor VMote
2. Transmissor VMote
3. Radar de movimento
4. Pingente
5. Botoeira simples ou tecnologia touchless (sem contato)
6. Sistema de Looping (Detecção Metálica)

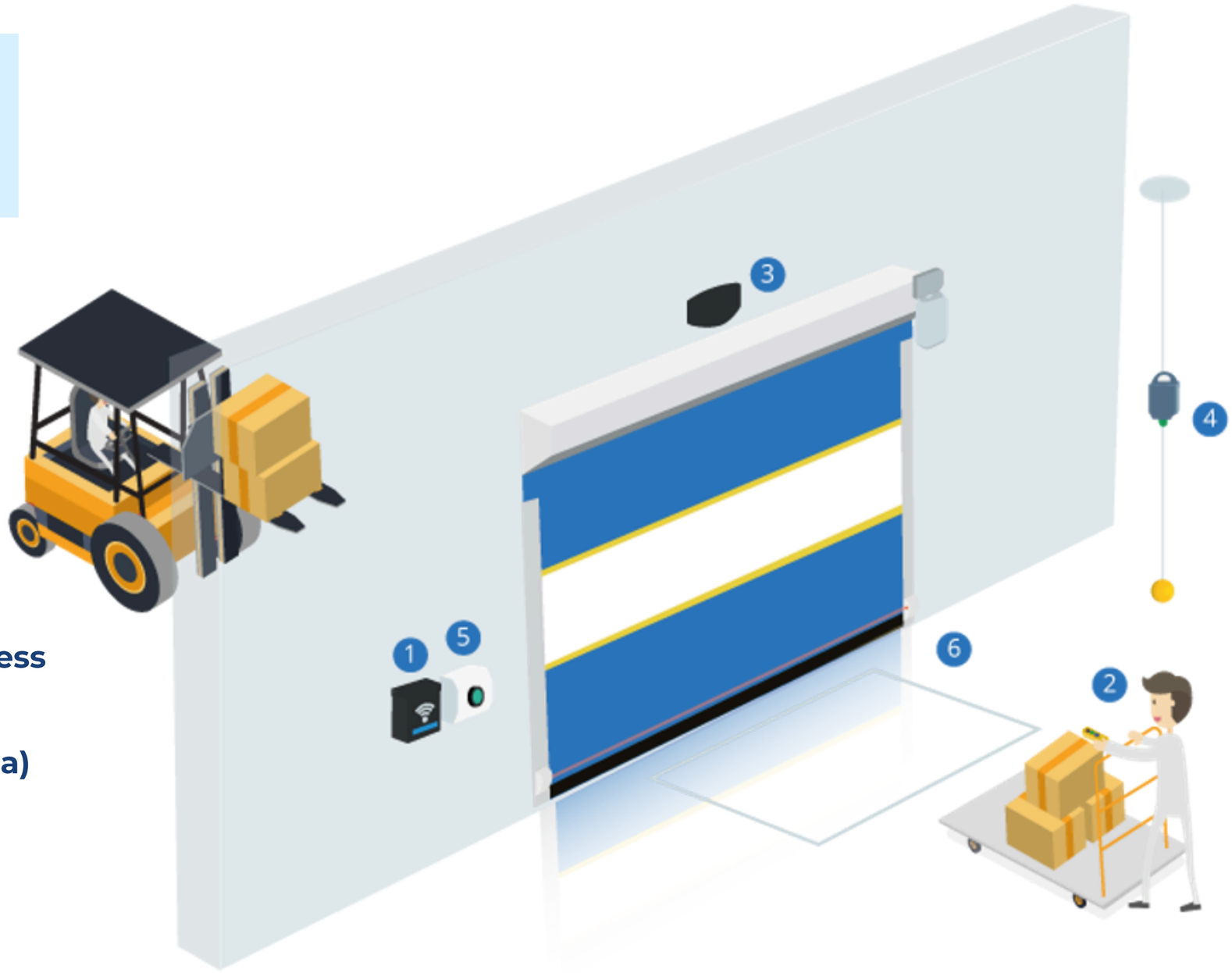

VISO

ESPAÇOS NECESSÁRIOS

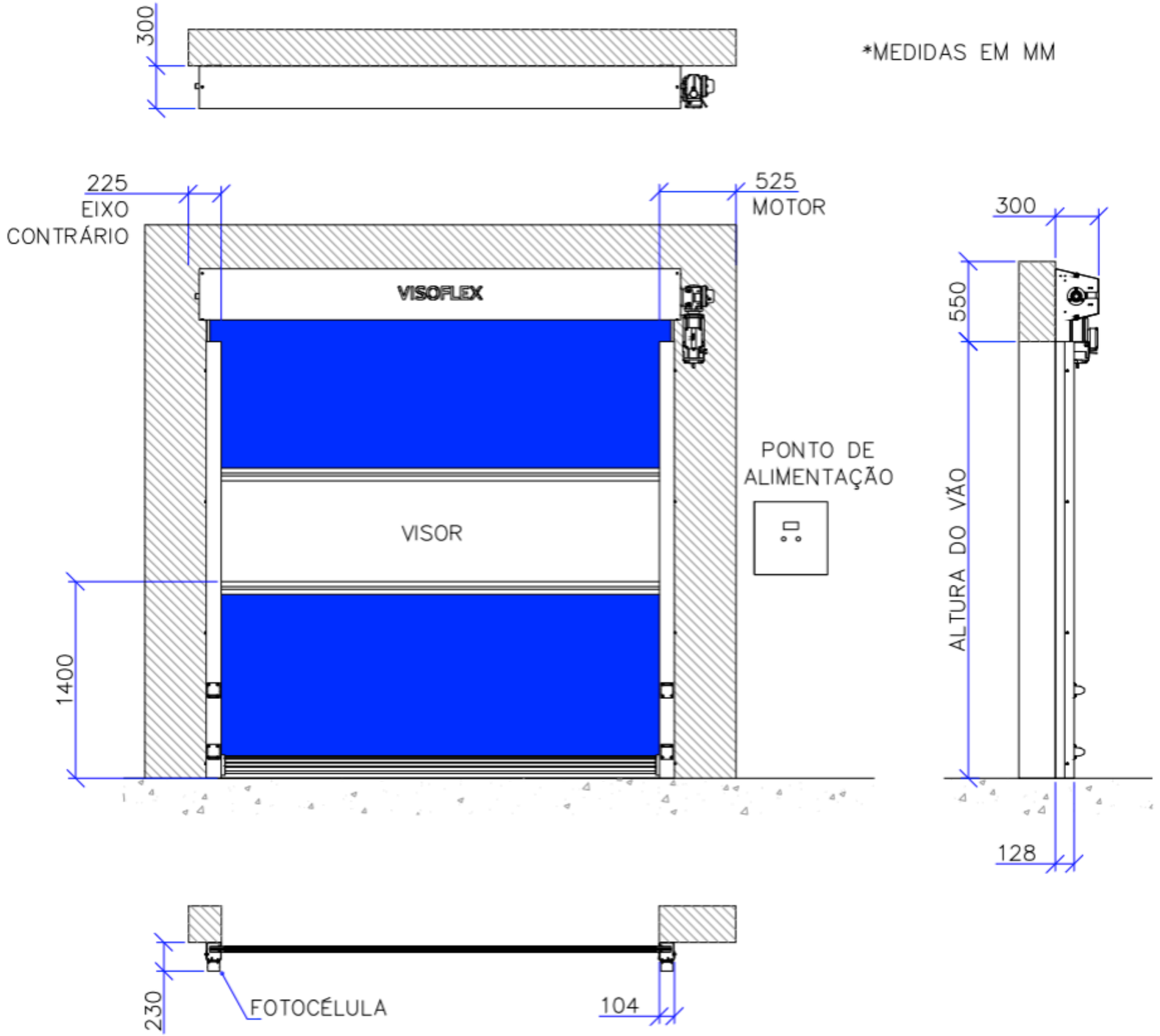

VISO

VFX 302 SAFETY



PORTA RÁPIDA

VFX 302

SAFETY



VFX 302
SAFETY

VISO

VFX 302 SAFETY

PORTA RÁPIDA TECNOLÓGICA DE PROTEÇÃO DE CÉLULAS DE MANUFATURA

A linha **VFX 302 Safety** foi desenvolvida especificamente para ser integrada como componente de segurança em máquinas, células robotizadas e linhas de montagem automatizadas.

Ideal para **Integradores de robôs e automações industriais**

- **Ciclos ultra-rápidos + produtividade**
- **Blindagem contra projeções**
- **Engenharia de alta durabilidade**
- **Acabamento de alta resistência**

Ciclos ultra-rápidos + produtividade

A VFX Safety é otimizada para suportar o ritmo das linhas de produção mais exigentes. Seu sistema de abertura e fechamento é um dos mais velozes da categoria, minimizando o tempo de espera entre ciclos de trabalho e garantindo que a segurança não seja um gargalo para a eficiência fabril.

Engenharia de alta durabilidade

Pensada para ocupar o menor espaço possível dentro do layout da máquina, a VFX Safety utiliza mecanismos robustos projetados para milhões de ciclos. Sua construção de baixa manutenção garante que a célula de produção opere por longos períodos sem paradas não planejadas.

Blindagem contra projeções

A cortina é feita de lona vinílica de alta resistência, com 3mm de espessura, capaz de conter fagulhas, poeira e pequenos detritos gerados pelo processo industrial. Sua estrutura mantém a estabilidade sob pressão, protegendo o ambiente externo e os colaboradores contra riscos inerentes à operação da máquina.

Acabamento de alta resistência

Disponível em aço carbono com pintura eletrostática, oferecendo resistência superior em ambientes industriais agressivos. O design limpo e funcional facilita a montagem direta na estrutura da máquina cliente, conferindo um acabamento profissional e tecnológico ao conjunto final.

VISO

PORTA RÁPIDA

VFX 302
SAFETY



1. Segurança: Sensor Fotoelétrico Duplo + Sensor Fechado Seguro
2. Segurança: Visor opcional
3. Automação com motorredutor SEW com freio e encoder absoluto, mantendo a posição mesmo sem energia.
4. Tecido com reforço multifilamento em 3 mm
5. Barra inferior em alumínio com excelente acabamento, garantindo estabilidade da folha e vedação inferior.

VISO

SENSOR FOTOELÉTRICO DUPLO

Sensor fotoelétrico embutido duplo para segurança, impedindo o fechamento se o feixe estiver obstruído.



VISO

FECHADO SEGURO

O Sensor Fechado Seguro (padrão na linha Safety) assegura o sinal seguro de porta fechada e libera a operação do robô ou prensa.





VISO



VISO

AUTOMAÇÃO MOTOR E ENCODER

Sistema de posicionamento por encoder

- **Vantagens:**

-Referência precisa (aberta e fechada) para confiabilidade e controle

-Bateria interna que mantém a última posição sem energia

-Motorredutor SEW com freio, acoplado diretamente no eixo da porta

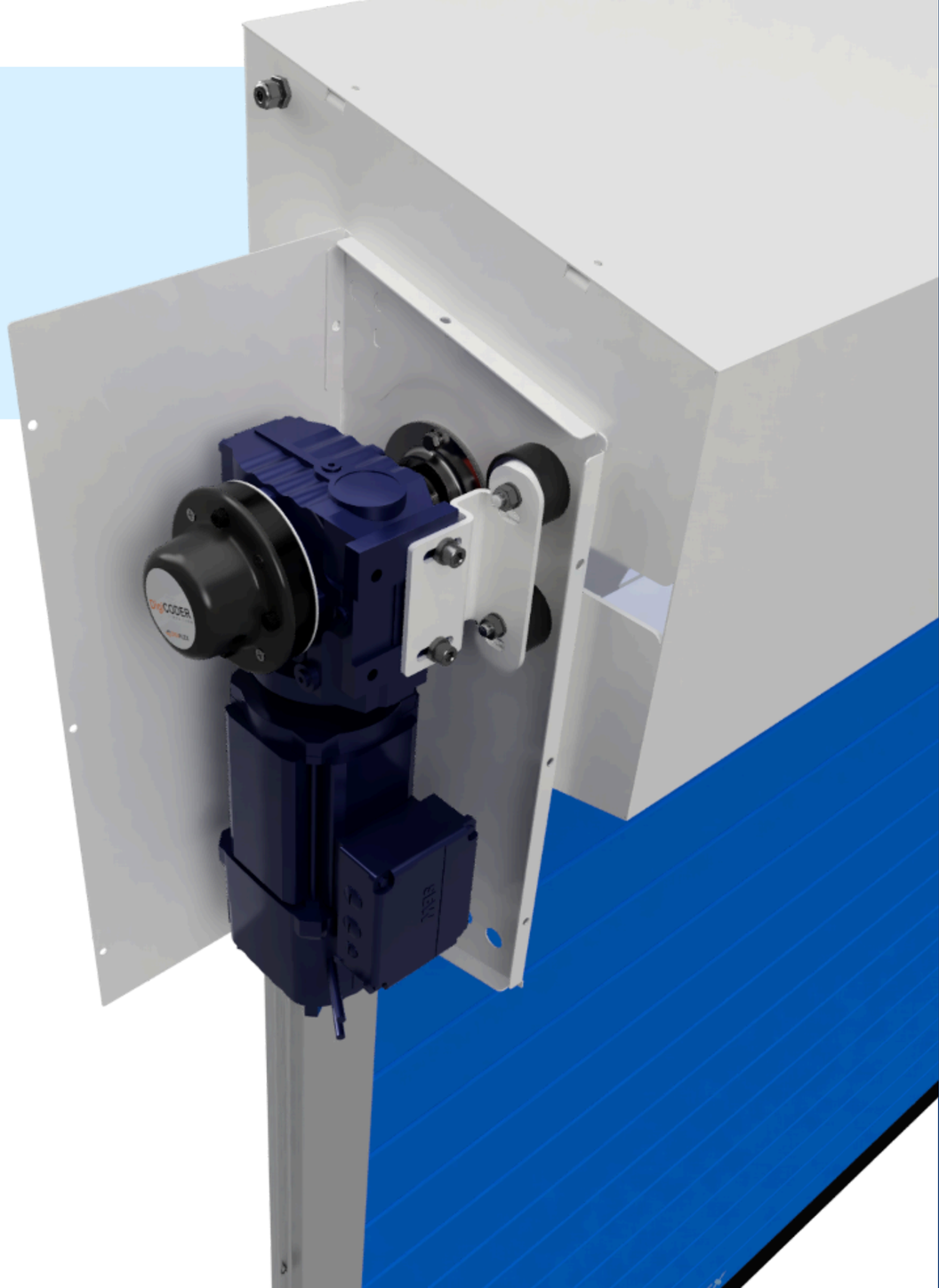

VISO



AUTOMAÇÃO INTELIGENTE

Motoredutor SEW com Encoder de Alta Precisão

VISO

AUTOMAÇÃO QUADRO

Quadro elétrico em aço com pintura eletrostática (opcional em plástico ou inox 304 pintado) com interface simples, para rápido diagnóstico. Regulagem, ciclos e controle de manutenções indicadas no visor.



VISO



QUADRO DE COMANDO

EFICIÊNCIA, SEGURANÇA, ECONOMIA

ACIONAMENTO

1. Receptor VMote
2. Transmissor VMote
3. Radar de movimento
4. Pingente
5. Botoeira simples ou tecnologia touchless (sem contato)
6. Sistema de Looping (Detecção Metálica)

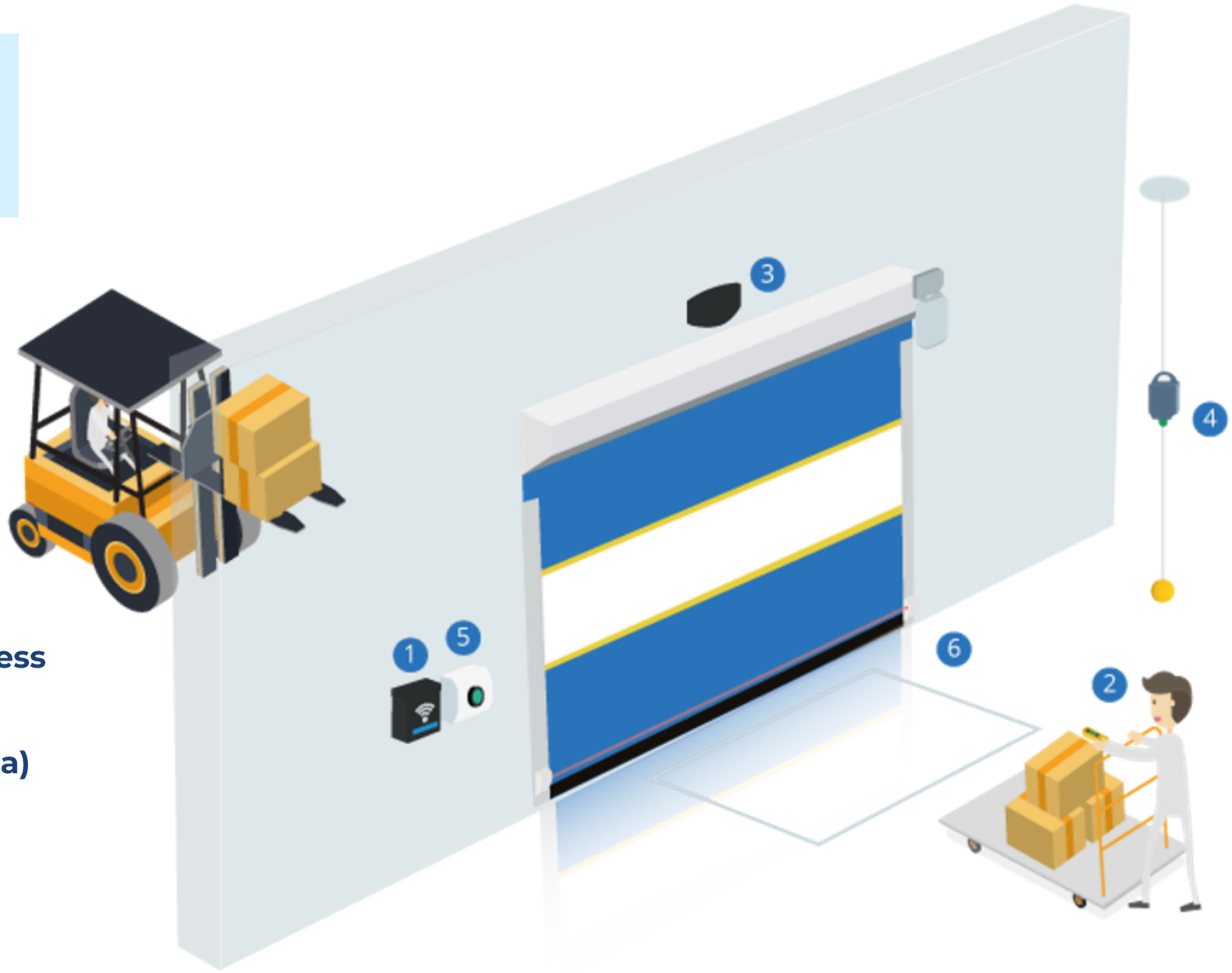

VISO


ABB
Porta Traseira PSA Doors - AR
+OP10 / 20

ESPAÇOS NECESSÁRIOS

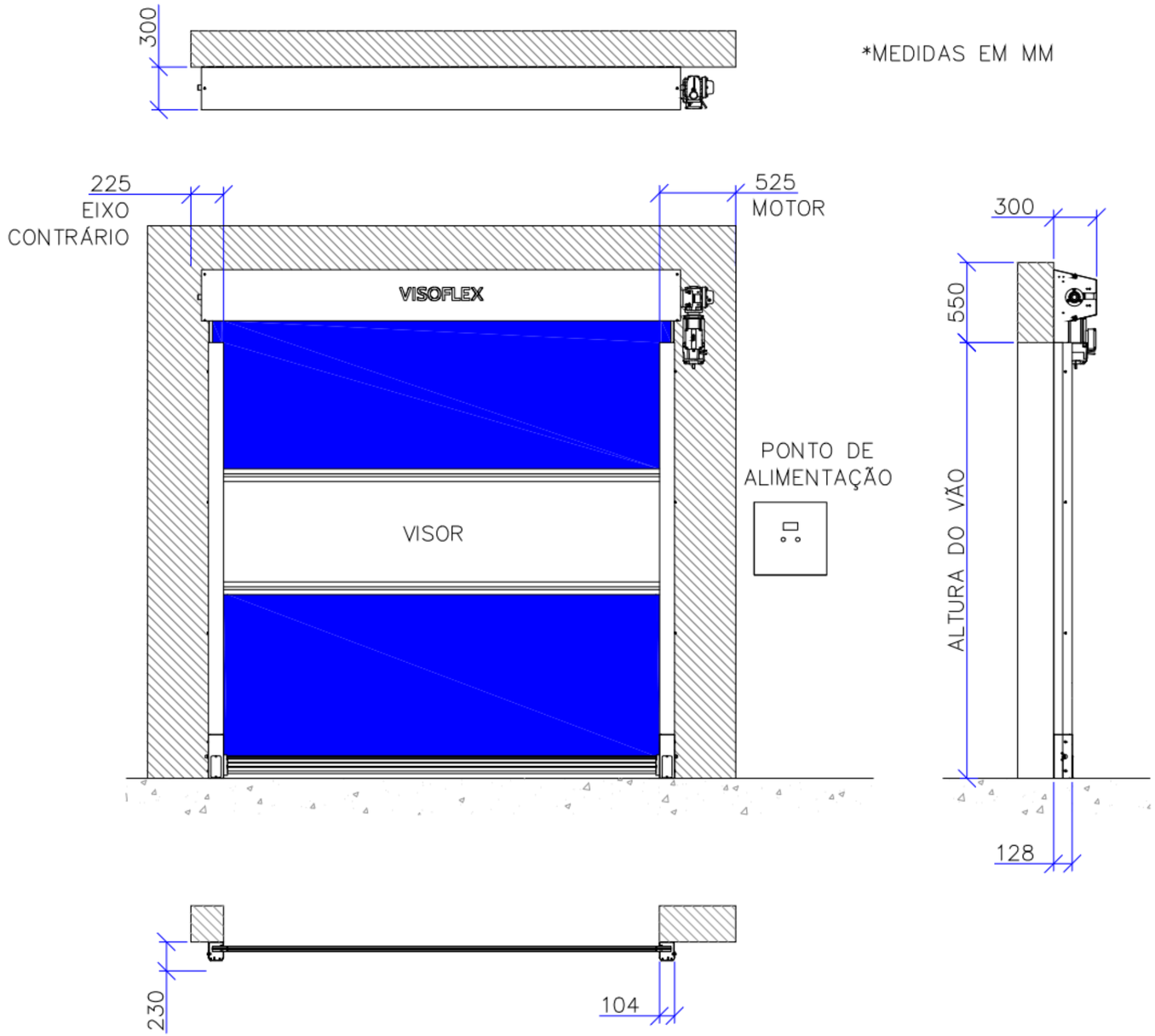

VISO

VFX 302 OEM



PORTA RÁPIDA

VFX 302

OEM



VFX 302 OEM

PORTA RÁPIDA TECNOLÓGICA DE PROTEÇÃO DE CÉLULAS DE MANUFATURA

A linha **VFX OEM** foi desenvolvida especificamente para ser integrada como componente de segurança em máquinas, células robotizadas e linhas de montagem automatizadas.

Ideal para **Integradores de robôs e automações industriais.**

- **Ciclos ultra-rápidos + produtividade**
- **Blindagem contra projeções**
- **Engenharia complementar OEM**
- **Acabamento de alta resistência**

Ciclos ultra-rápidos + produtividade

A VFX OEM é otimizada para suportar o ritmo das linhas de produção mais exigentes. Seu sistema de abertura e fechamento é um dos mais velozes da categoria, minimizando o tempo de espera entre ciclos de trabalho e garantindo que a segurança não seja um gargalo para a eficiência fabril.

Engenharia complementar OEM

LInha dedicada aos integradores, é a solução ideal para implementar projetos especiais, pois consiste em uma porta sem quadro de comando, onde a automação é gerenciada pelo integrador.

Blindagem contra projeções

A cortina é feita de lona vinílica de alta resistência, capaz de conter fagulhas, poeira e pequenos detritos gerados pelo processo industrial. Sua estrutura mantém a estabilidade sob pressão, protegendo o ambiente externo e os colaboradores contra riscos inerentes à operação da máquina.

Acabamento de alta resistência

Disponível em aço carbono com pintura eletrostática, oferecendo resistência superior em ambientes industriais agressivos. O design limpo e funcional facilita a montagem direta na estrutura da máquina cliente, conferindo um acabamento profissional e tecnológico ao conjunto final.

VISO

PORTA RÁPIDA

VFX 302
OEM

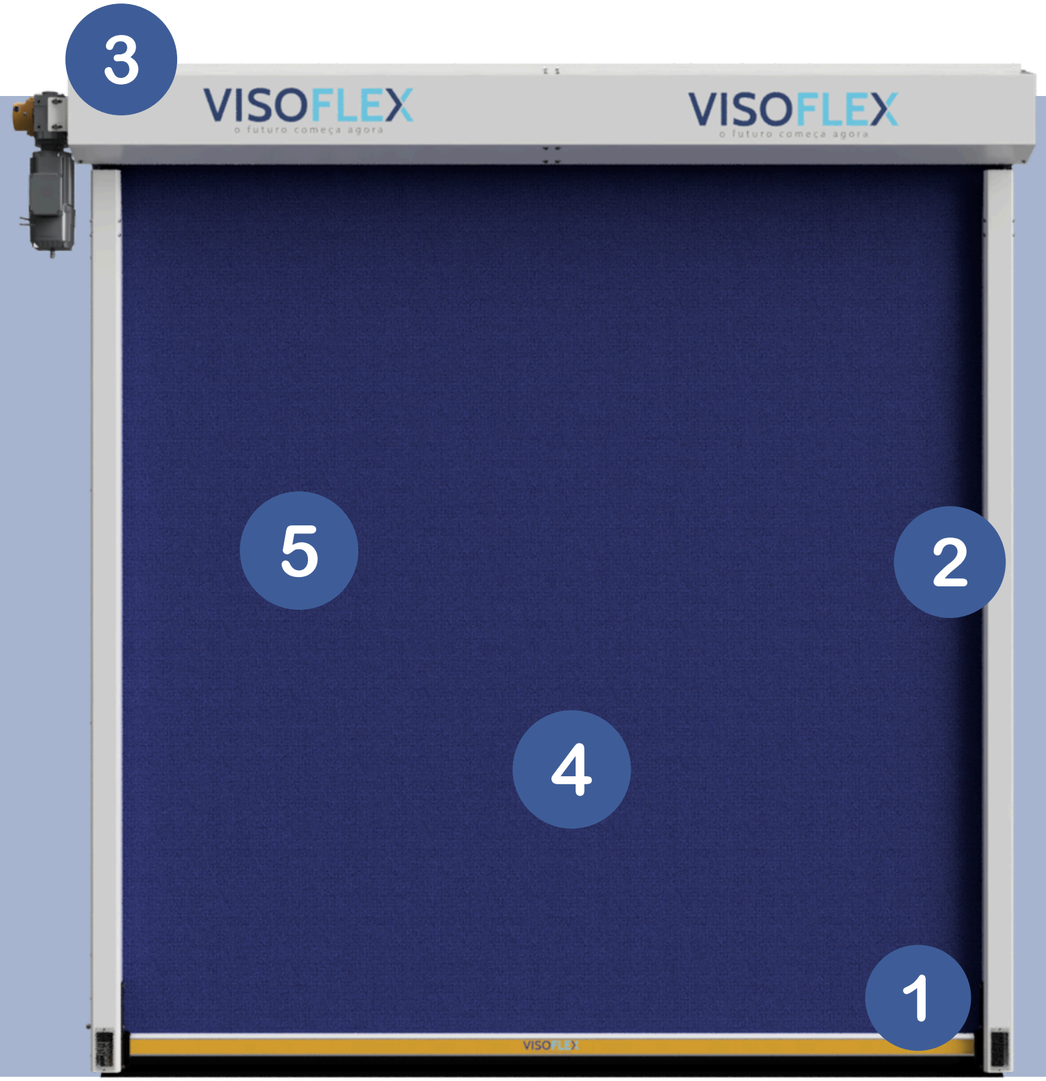

1. Segurança: Sensor Fechado Seguro (Opcional)
2. Colunas em aço com pintura poliuratânica
3. Automação: Motorredutor SEW com freio:
   Linha OEM: Fim de curso mecânico (sensor indutivo)
4. Tecido com reforço multifilamento em 3 mm resitente a respingos de soldas
5. Opção de visores transparentes, verdes anti-UV ou sem visor

VISO



AUTOMAÇÃO INTELIGENTE

Motoredutor SEW com Encoder de Alta Precisão

VISO

AUTOMAÇÃO QUADRO

Quadro elétrico em aço com pintura eletrostática (opcional em plástico ou inox 304 pintado) com interface simples, para rápido diagnóstico. Regulagem, ciclos e controle de manutenções indicadas no visor.



VISO



QUADRO DE COMANDO

EFICIÊNCIA, SEGURANÇA, ECONOMIA

ACIONAMENTO

1. Receptor VMote
2. Transmissor VMote
3. Radar de movimento
4. Pingente
5. Botoeira simples ou tecnologia touchless (sem contato)
6. Sistema de Looping (Detecção Metálica)

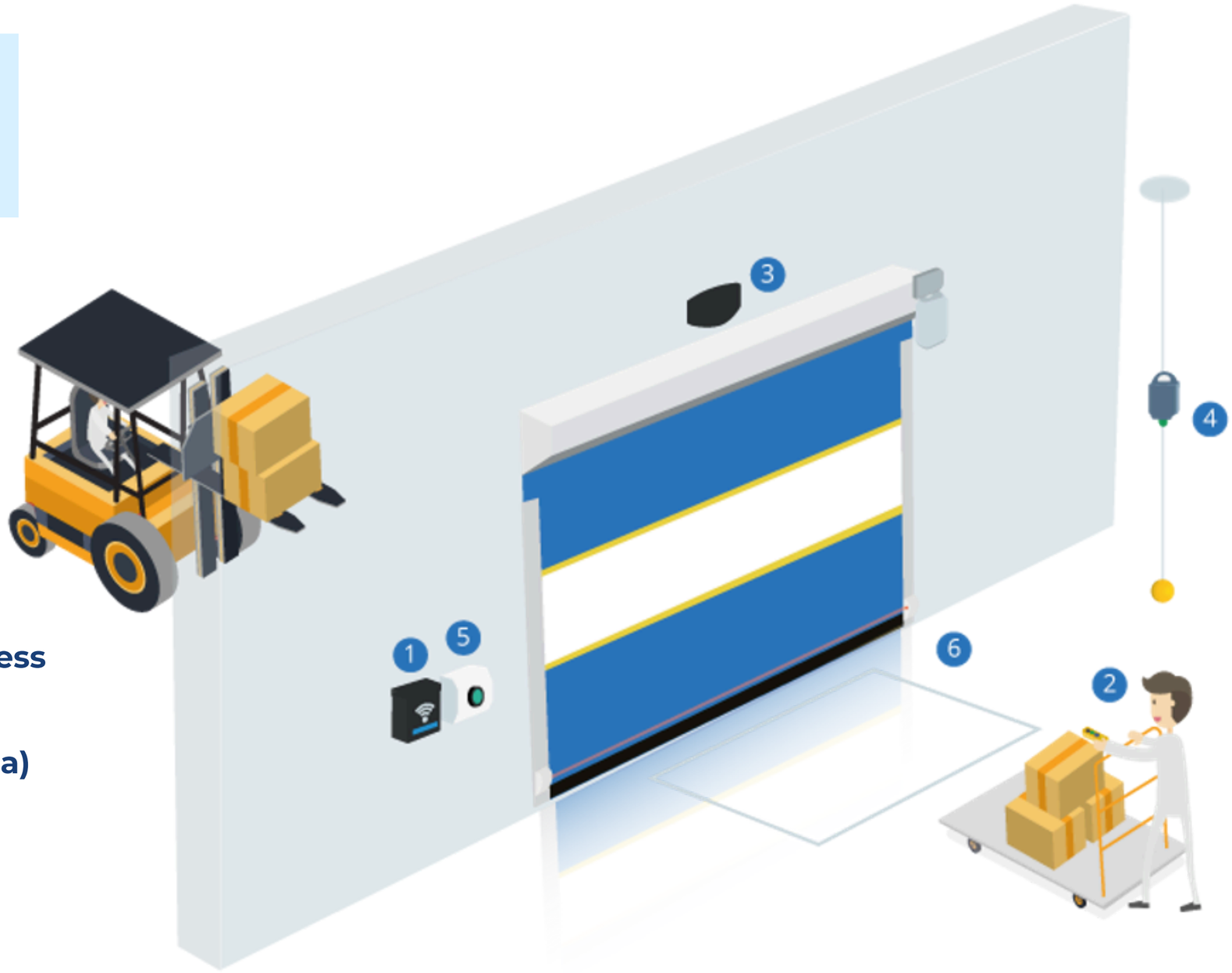

VISO


ABB
Porta Traseira PSA Doors - AR
+OP10 / 20

ESPAÇOS NECESSÁRIOS

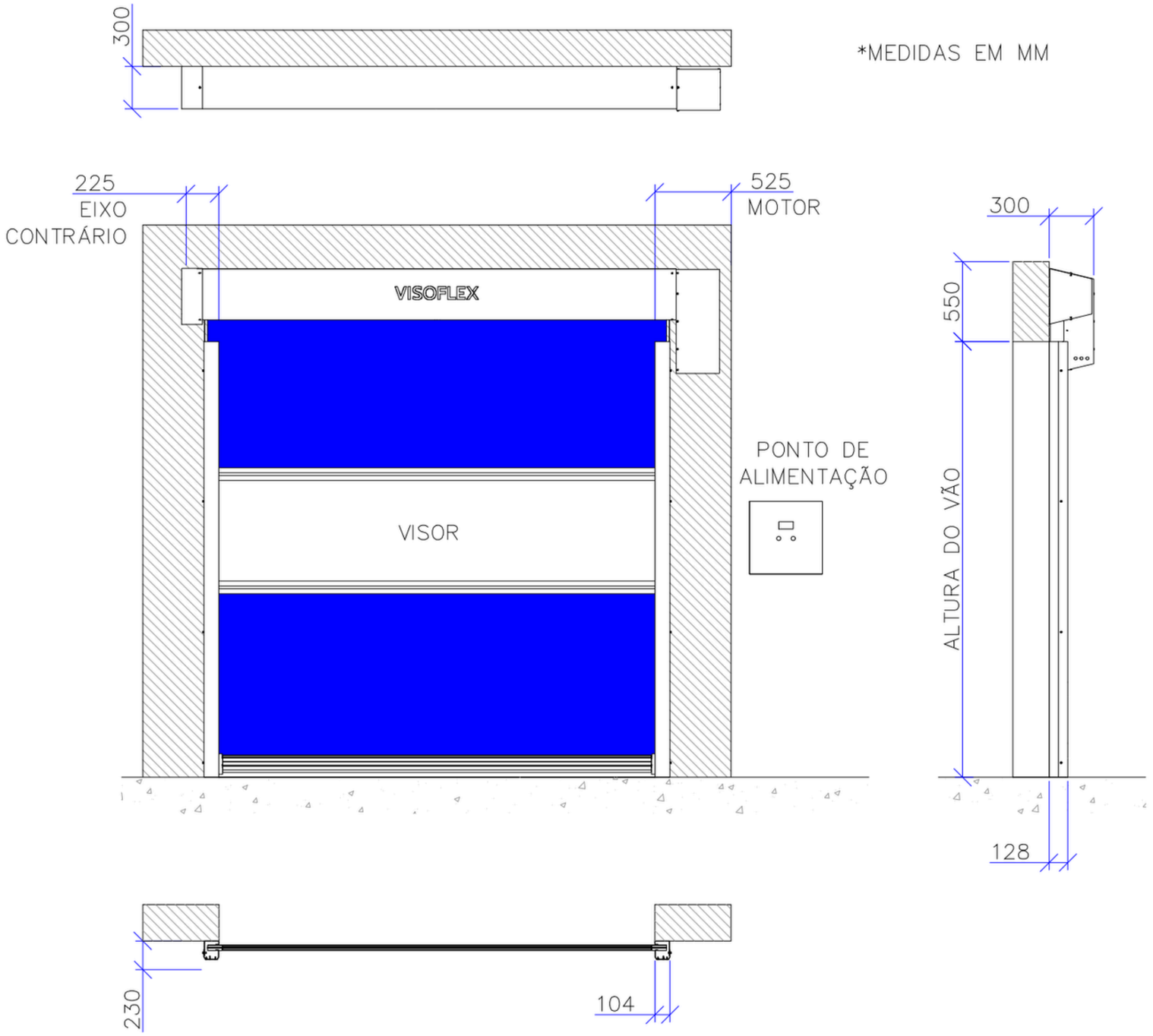

VISO

VFX 501

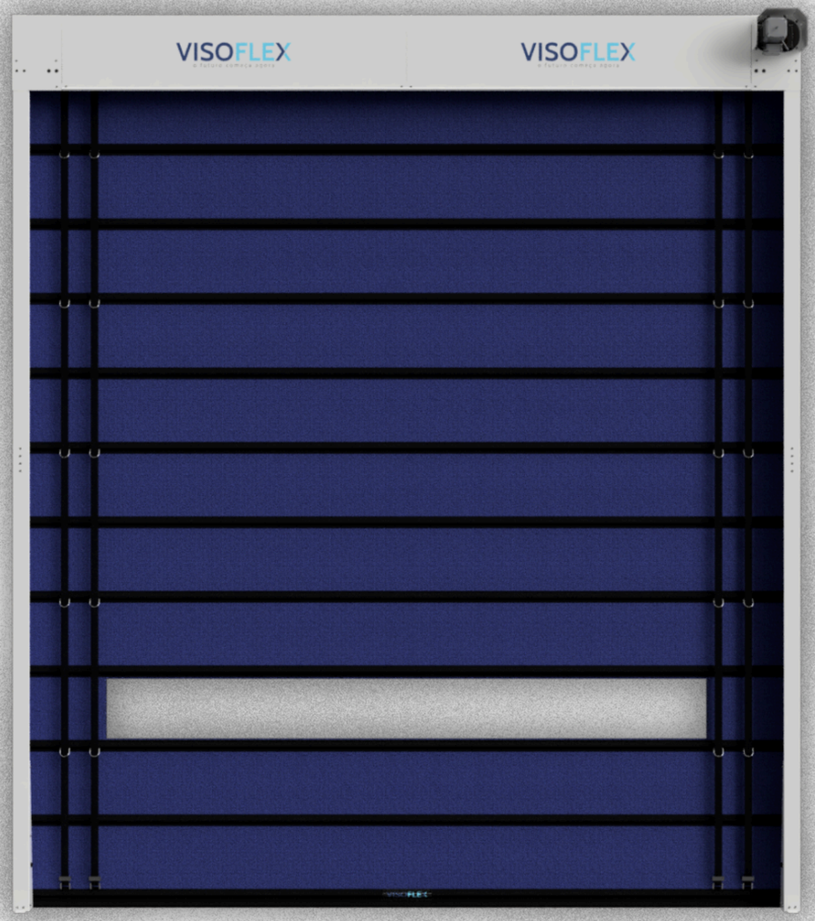

PORTA RÁPIDA

VFX 501



VFX 501

VFX 501

PORTA RÁPIDA DE GRANDES DIMENSÕES

A linha **VFX 501** foi desenvolvida para enfrentar os desafios de grandes aberturas industriais, oferecendo força estrutural sem abrir mão da agilidade característica da Visoflex.

Ideal para **Industrias em geral com grandes medidas, Moegas, Centros Logísticos, Alimentícias, Automobilísticas.**

- **Solução para vãos amplos e fachadas**
- **Resistência a Ventos e Pressão**
- **Alta performance para ciclos intensos**
- **Estrutura de alta resistência**

VISO

Solução para vãos amplos e fachadas

Diferente dos modelos convencionais, a VFX 501 é projetada para o isolamento de áreas externas e grandes docas de recepção. Ela oferece vedação superior em vãos que exigem passagem livre de caminhões e empilhadeiras de grande porte, garantindo operações contínuas mesmo em condições severas.

Resistência a Ventos e Pressão

A cortina VFX 501 possui uma estrutura de barras horizontais que suporta altas cargas de vento, evitando deformações da lona e garantindo o funcionamento seguro da porta, mesmo em tempestades.

Alta performance para ciclos intensos

Feita para durar, a VFX 501 utiliza componentes mecânicos de alta resistência projetados para suportar o peso e a inércia de grandes vãos. Com baixa necessidade de manutenção, ela oferece durabilidade excepcional e confiabilidade para indústrias que não podem interromper seu fluxo logístico.

Estrutura de alta resistência

Construída em aço carbono ou inox, a estrutura possui pintura eletrostática epóxi, ideal para ambientes corrosivos. O tratamento de superfície e a robustez garantem estética e durabilidade, protegendo contra oxidação.

VISO

PORTA RÁPIDA

VFX 501

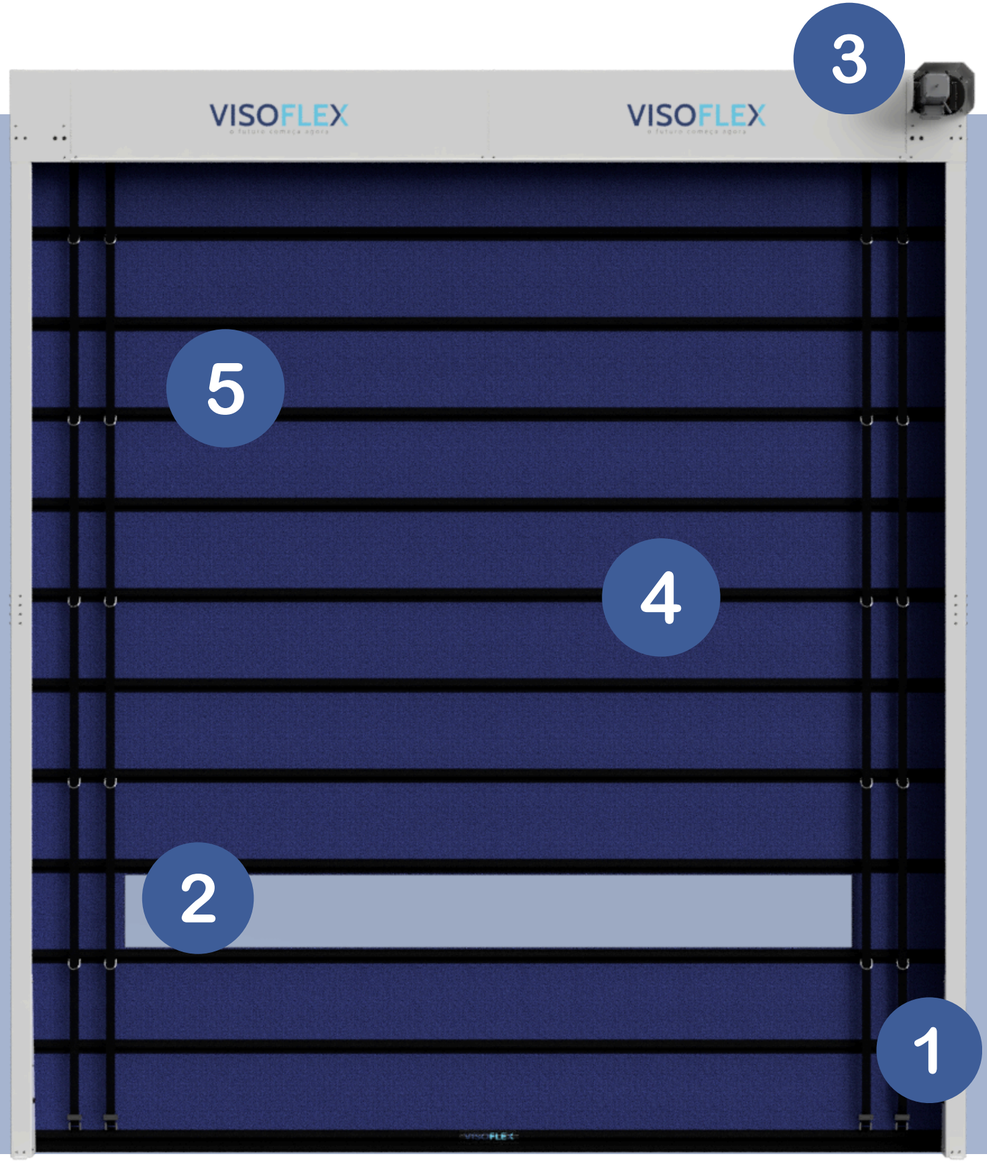

1. Segurança: Sensor Fotoelétrico na base da porta embutido
2. Segurança: Visor Full, com 450 mm de altura
3. Automação com motorredutor SEW com freio e encoder absoluto, mantendo a posição mesmo sem energia.
4. Tecido com reforço multifilamento em 1 mm
5. Perfis tubulares com excelente acabamento, garantindo estabilidade da folha

VISO

SENSOR FOTOELÉTRICO

Sensor fotoelétrico embutido, garantindo mais segurança. Posicionados na base e na altura do visor da porta garantem que a porta não feche caso o feixe esteja obstruído



VISO



VISO

SEGURANÇA

Folhas leves
Tubos internos estruturais
Cintas de sustentação de 1TON cada



VISO

AUTOMAÇÃO MOTOR E ENCODER

Sistema de posicionamento por encoder

- **Vantagens:**

-Referência precisa (aberta e fechada) para confiabilidade e controle

-Bateria interna que mantém a última posição sem energia

-Motorredutor SEW com freio, acoplado diretamente no eixo da porta

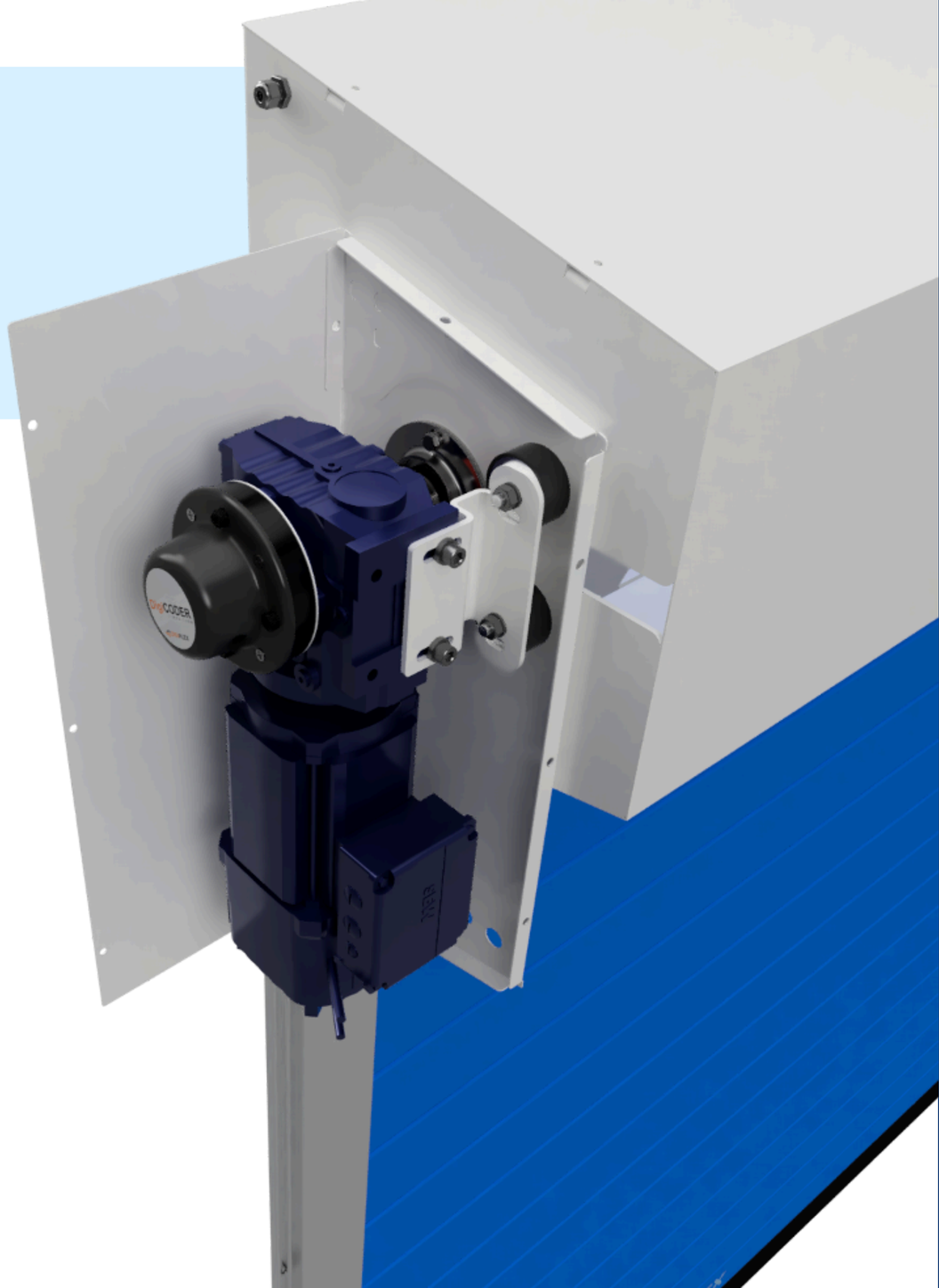

VISO



AUTOMAÇÃO INTELIGENTE

Motoredutor SEW com Encoder de Alta Precisão

VISO

AUTOMAÇÃO QUADRO

Quadro elétrico em aço com pintura eletrostática (opcional em plástico ou inox 304 pintado) com interface simples, para rápido diagnóstico. Regulagem, ciclos e controle de manutenções indicadas no visor.



VISO



QUADRO DE COMANDO

EFICIÊNCIA, SEGURANÇA, ECONOMIA

ACIONAMENTO

1. Receptor VMote
2. Transmissor VMote
3. Radar de movimento
4. Pingente
5. Botoeira simples ou tecnologia touchless (sem contato)
6. Sistema de Looping (Detecção Metálica)

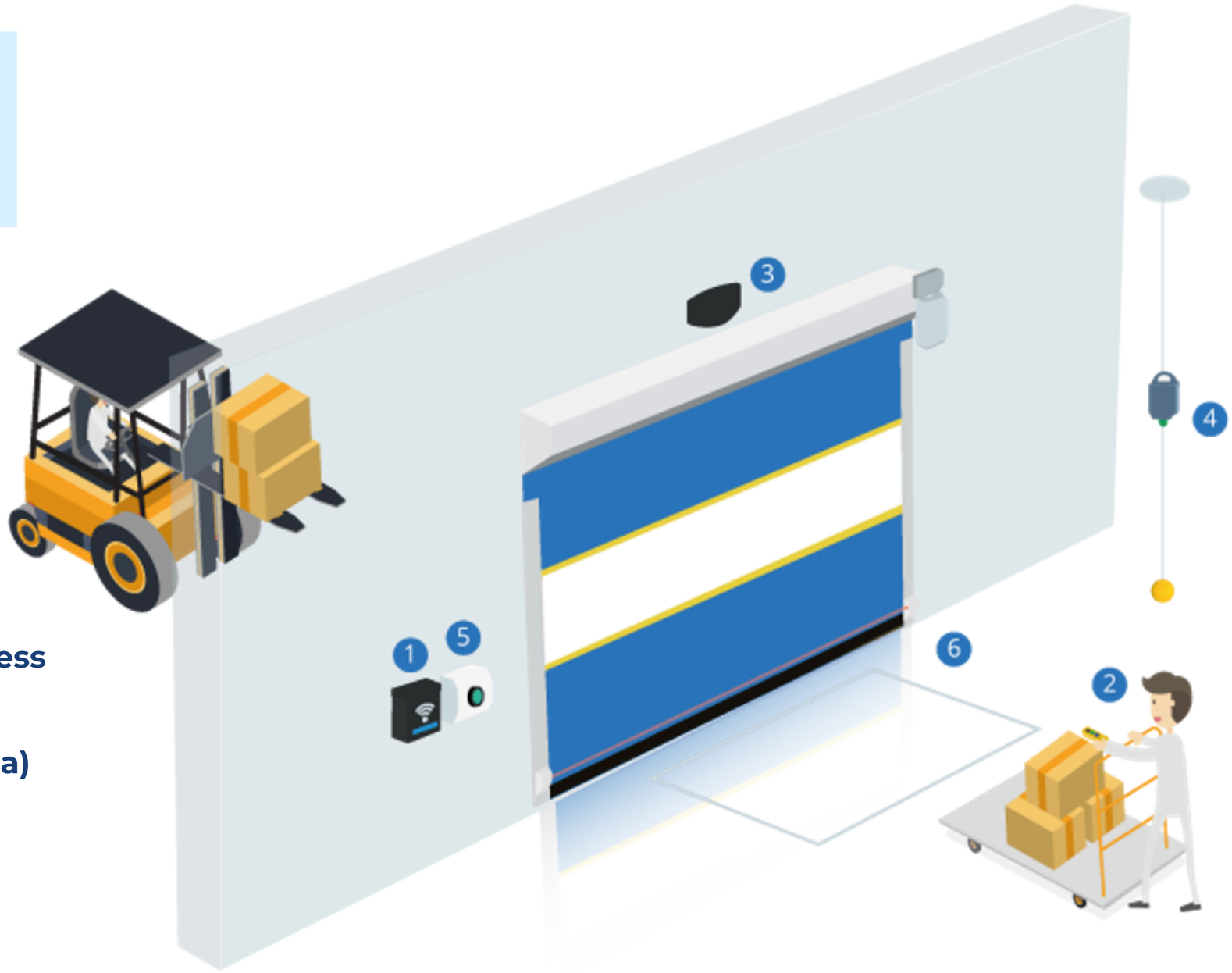

VISO

ESPAÇOS NECESSÁRIOS

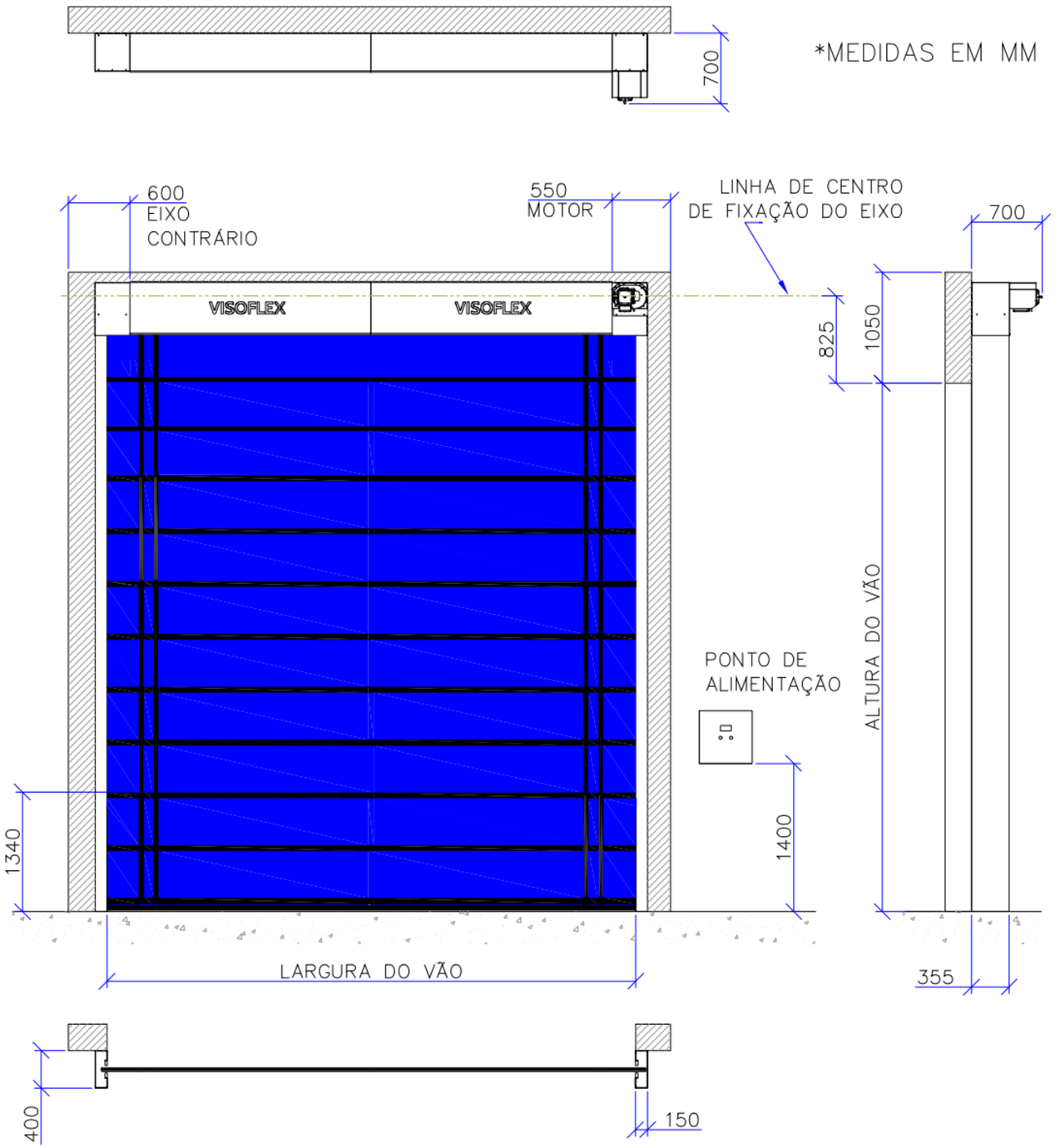

VISO

VFX 602



PORTA RÁPIDA

VFX 602



VFX 602

VFX 602

PORTA RÁPIDA DE EFICIÊNCIA TÉRMICA

A linha **VFX 602** foi projetada para otimizar operações que dependem de um controle rigoroso de temperatura, oferecendo uma barreira física e térmica de alta performance para vãos amplos.

Ideal para **Industrias de refrigeração, congelados e controle de temperatura.**

- **Solução de vedação**
- **Estabilidade térmica sob pressão**
- **Desempenho e baixa manutenção**
- **Acabamento premium**

VISO

Solução de vedação

A VFX 602 é projetada para isolar áreas de produção e logística interna com alta eficiência. Sua vedação superior impede a fuga de ar climatizado, permitindo uma passagem ágil de equipamentos e garantindo que os setores permaneçam segregados de forma térmica e acústica.

Desempenho e baixa manutenção

Feita com engenharia avançada, a VFX 602 foca na redução do consumo de energia da planta industrial. Seus componentes são robustos e projetados para ciclos intensos, mantendo a integridade do isolamento térmico com baixa necessidade de intervenção técnica.

Estabilidade térmica sob pressão

A cortina da VFX 602 conta com propriedades isolantes e reforços horizontais para suportar diferenciais de pressão de ar, comuns em salas climatizadas. Essa estrutura garante que a porta mantenha sua forma e vedação, funcionando com segurança e sem vazamentos laterais de ar frio.

Acabamento premium

Disponível em aço carbono com pintura eletrostática ou aço inox 304. O acabamento premium assegura durabilidade contra a oxidação e facilidade de higienização, mantendo o padrão visual da Visoflex.

VISO

PORTA RÁPIDA

VFX 602



1. Segurança: Sensor Fotoelétrico na base das colunas
2. Colunas em alumínio, com resistências embutidas garantindo a operação das portas
3. Automação: Motorredutor SEW com freio e encoder absoluto, mantém a posição após movimentação manual mesmo sem energia.
4. Tecido com isolante térmico de 21mm para controle térmico total
5. Sistema de aquecimento do rolo da porta

VISO

VEDAÇÃO DENTRO DAS COLUNAS, INFERIOR E NAS FIXAÇÕES

Coluna em alumínio: beleza e eficiência térmica
Desenvolvida para portas rápidas em áreas resfriadas e congeladas, com aquecimento interno e vedação total - da fixação à parede até o interior da coluna.

Isolamento completo
Tecido com isolante térmico de 15mm ou 20mm e baixo coeficiente de transmissão, garantindo vedação total em todos os pontos do vão.





VISO

RESISTÊNCIA: COLUNAS E SUPERIOR

Incluso resistências nas colunas e superior, para evitar a formação de gelo e garantir a operação da porta

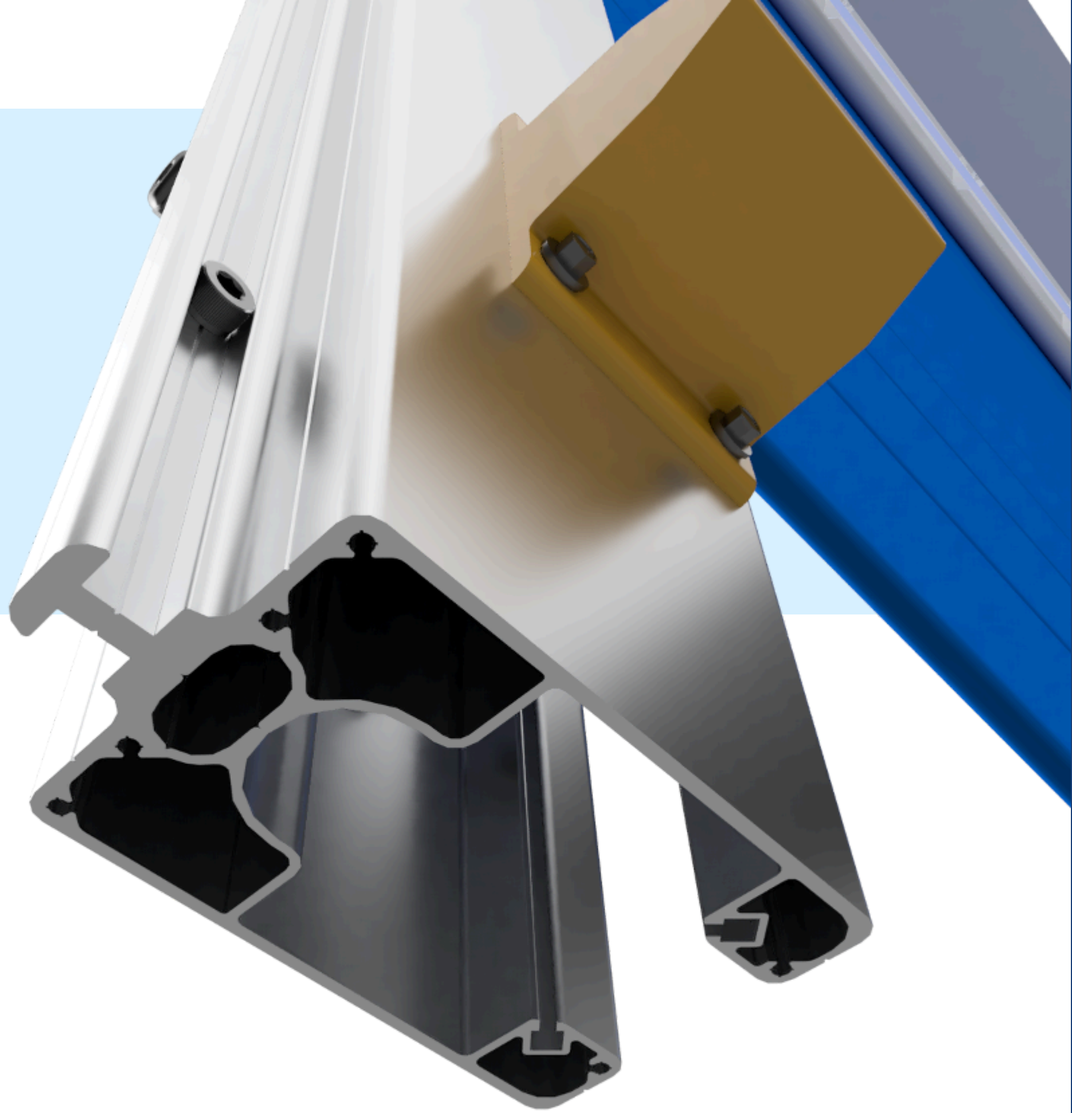

VISO

SISTEMA DE SEGURANÇA

- **Sensor fotoelétrico embutido inferior, IP67, com proteção**
- **Localizado na base da porta, evita fechamento com feixe obstruído**
- **Botoeira de acionamento IP67, robusta para a indústria**
- **Botoeira resistente para aplicações industriais, interna e externa.**





VISO

AUTOMAÇÃO MOTOR E ENCODER

Sistema de posicionamento por encoder

- **Vantagens:**

-Referência precisa (aberta e fechada) para confiabilidade e controle

-Bateria interna que mantém a última posição sem energia

-Motorredutor SEW com freio, acoplado diretamente no eixo da porta

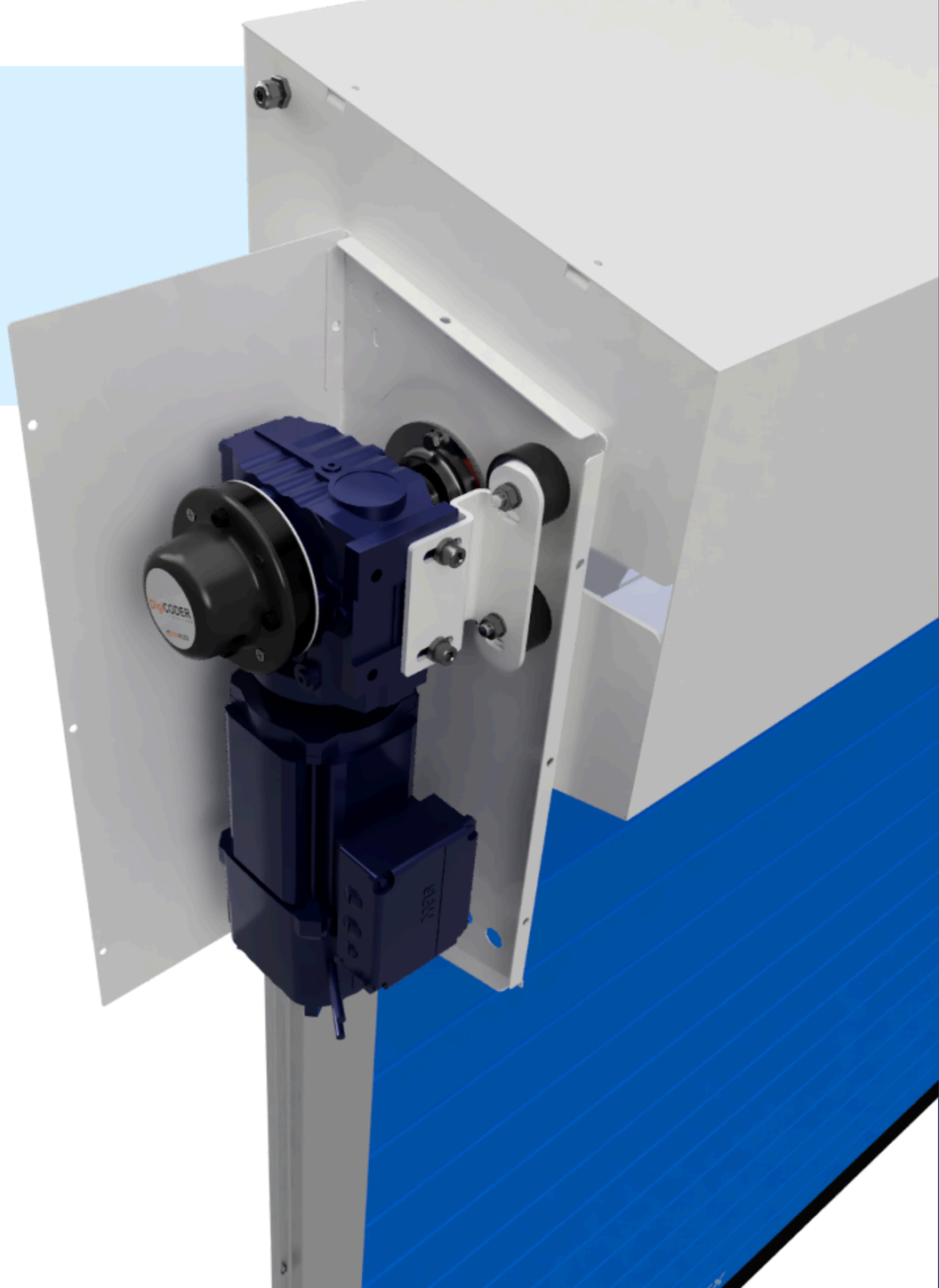

VISO



AUTOMAÇÃO INTELIGENTE

Motoredutor SEW com Encoder de Alta Precisão

VISO

AUTOMAÇÃO QUADRO

Quadro elétrico em aço com pintura eletrostática (opcional em plástico ou inox 304 pintado) com interface simples, para rápido diagnóstico. Regulagem, ciclos e controle de manutenções indicadas no visor.



VISO



QUADRO DE COMANDO

EFICIÊNCIA, SEGURANÇA, ECONOMIA

ACIONAMENTO

1. Receptor VMote
2. Transmissor VMote
3. Radar de movimento
4. Pingente
5. Botoeira simples ou tecnologia touchless (sem contato)
6. Sistema de Looping (Detecção Metálica)

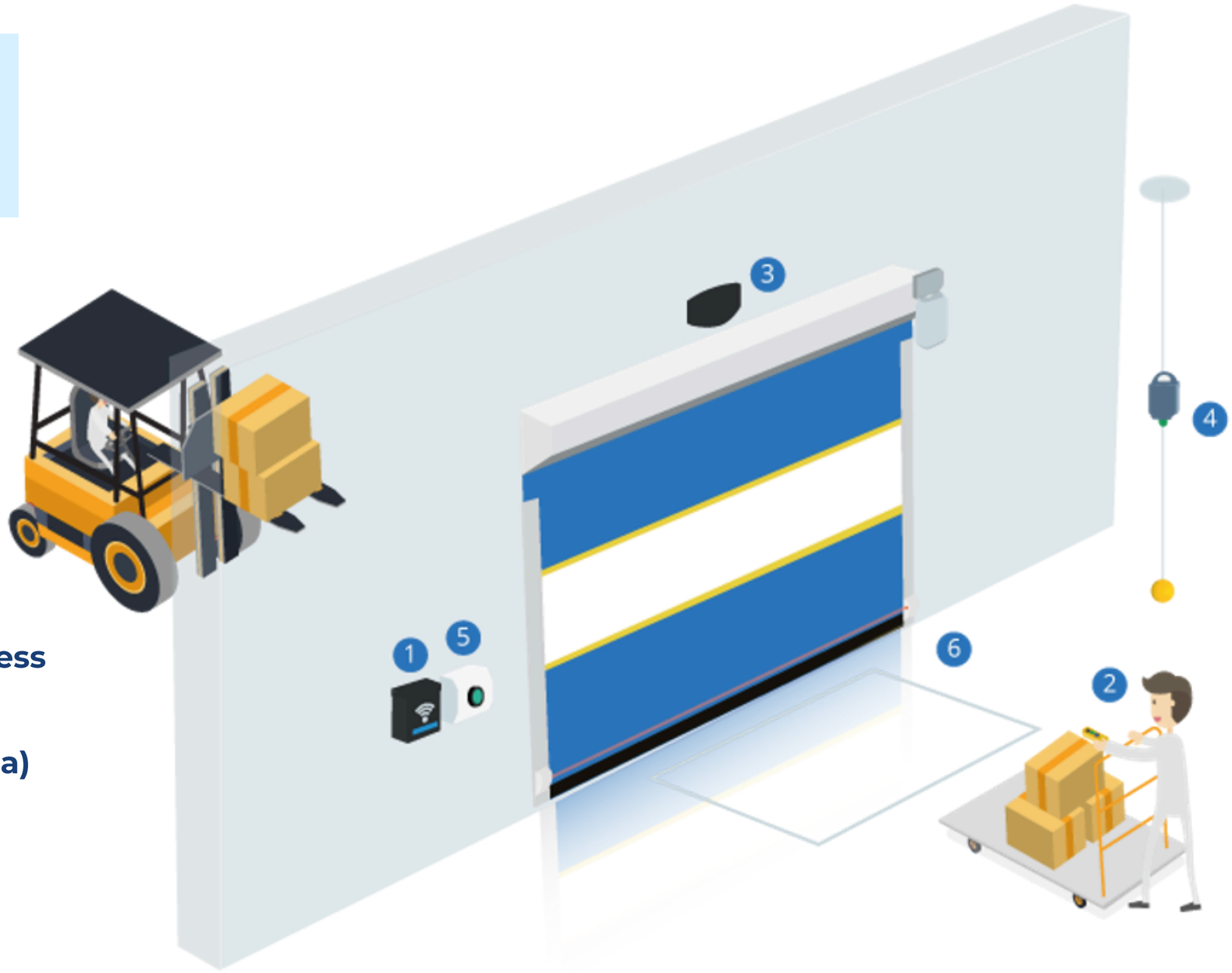

VISO



ESPAÇOS NECESSÁRIOS

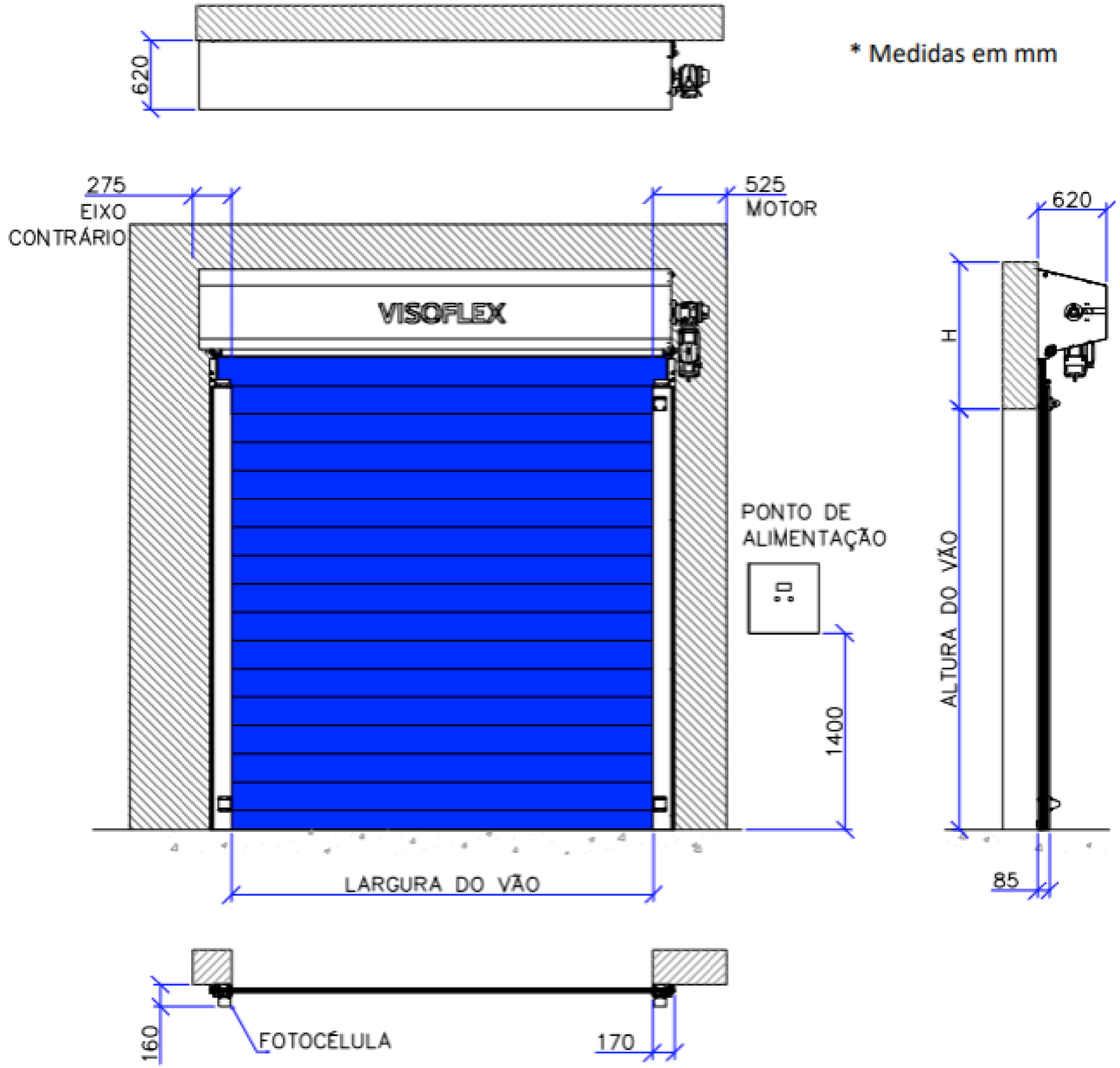

NOTA:
H=1050mm, SE ALTURA DO VÃO < 4000mm
H=1250mm, SE ALTURA DO VÃO >=4000mm

VISO

VFX 702 CLEAN

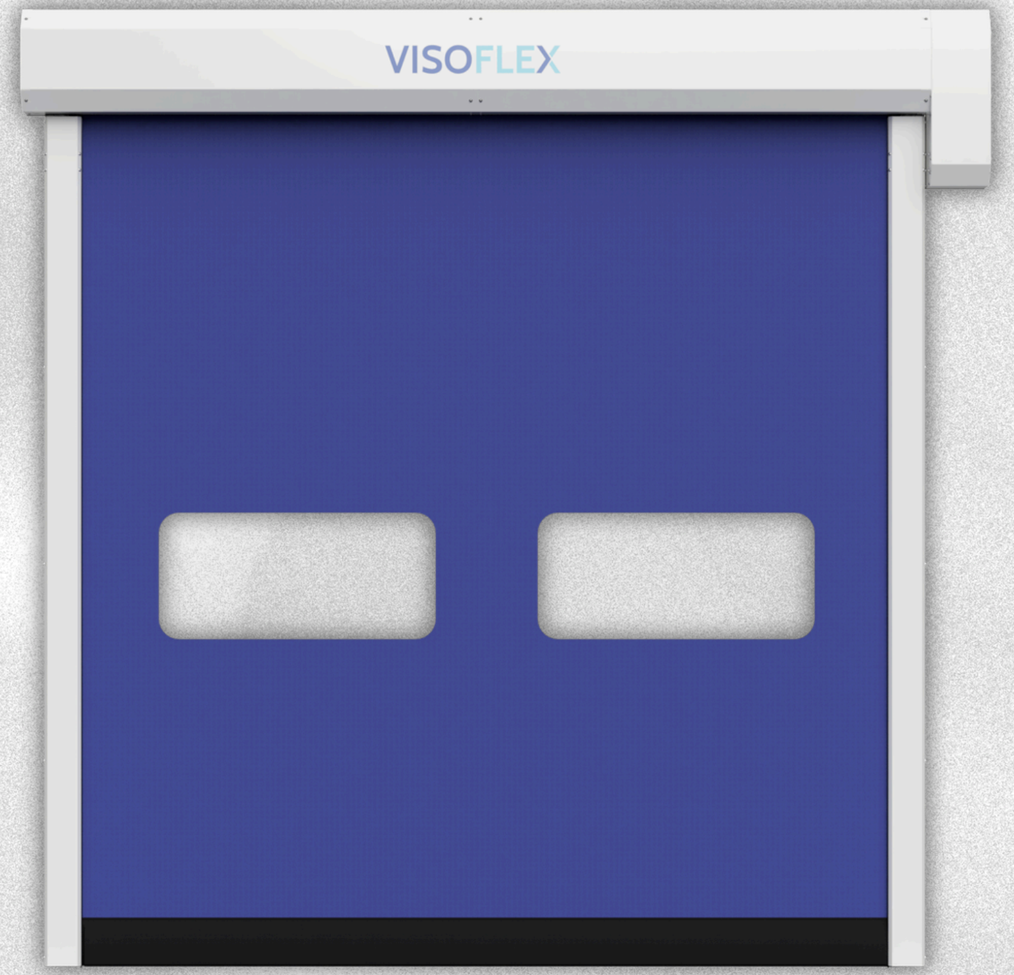

PORTA RÁPIDA

VFX 702

ISOCLEAN



VFX 702 CLEAN

VISO

VFX 702 CLEAN

PORTA RÁPIDA PARA SALAS LIMPAS

A linha **VFX 702 CLEAN** foi projetada especificamente para atender aos rigorosos padrões de Salas Limpas, onde o controle absoluto de contaminação e a estabilidade da pressão atmosférica são vitais.

Ideal para **Salas Limpas, Farmacêuticas, Alimentícias e com controle de acesso.**

- **Vedação e estanqueidade superior**
- **Estabilidade sob Pressão**
- **Engenharia de vedação**
- **Acabamento Premium**

Vedação e estanqueidade superior

A VFX 702 CLEAN possui um sistema de vedação perimetral de alta performance. Sua estrutura é projetada para ser extremamente estanque, reduzindo ao máximo a fuga de ar e permitindo que os sistemas de HVAC mantenham o diferencial de pressão necessário para a certificação da Sala Limpa.

Estabilidade sob Pressão

A cortina é fabricada em lona de alta densidade com acabamento liso, facilitando a limpeza química. Mesmo em salas com alta pressão positiva ou negativa, a estrutura da 702 Isoclean mantém-se estável e funcional, garantindo que o fluxo de ar seja controlado.

Engenharia de vedação

Cada componente da VFX 702 CLEAN foi selecionado para evitar a troca de partículas entre os ambientes. A atenção aos detalhes se reflete na escolha criteriosa dos materiais e na precisão dos mecanismos de vedação.

Acabamento premium

Fabricada em aço carbono com pintura eletrostática ou em aço inox 304, com superfícies arredondadas visando a facilidade total de higienização. O acabamento premium segue as normas internacionais de boas práticas de fabricação (GMP).

VISO

PORTA RÁPIDA

VFX 702 CLEAN

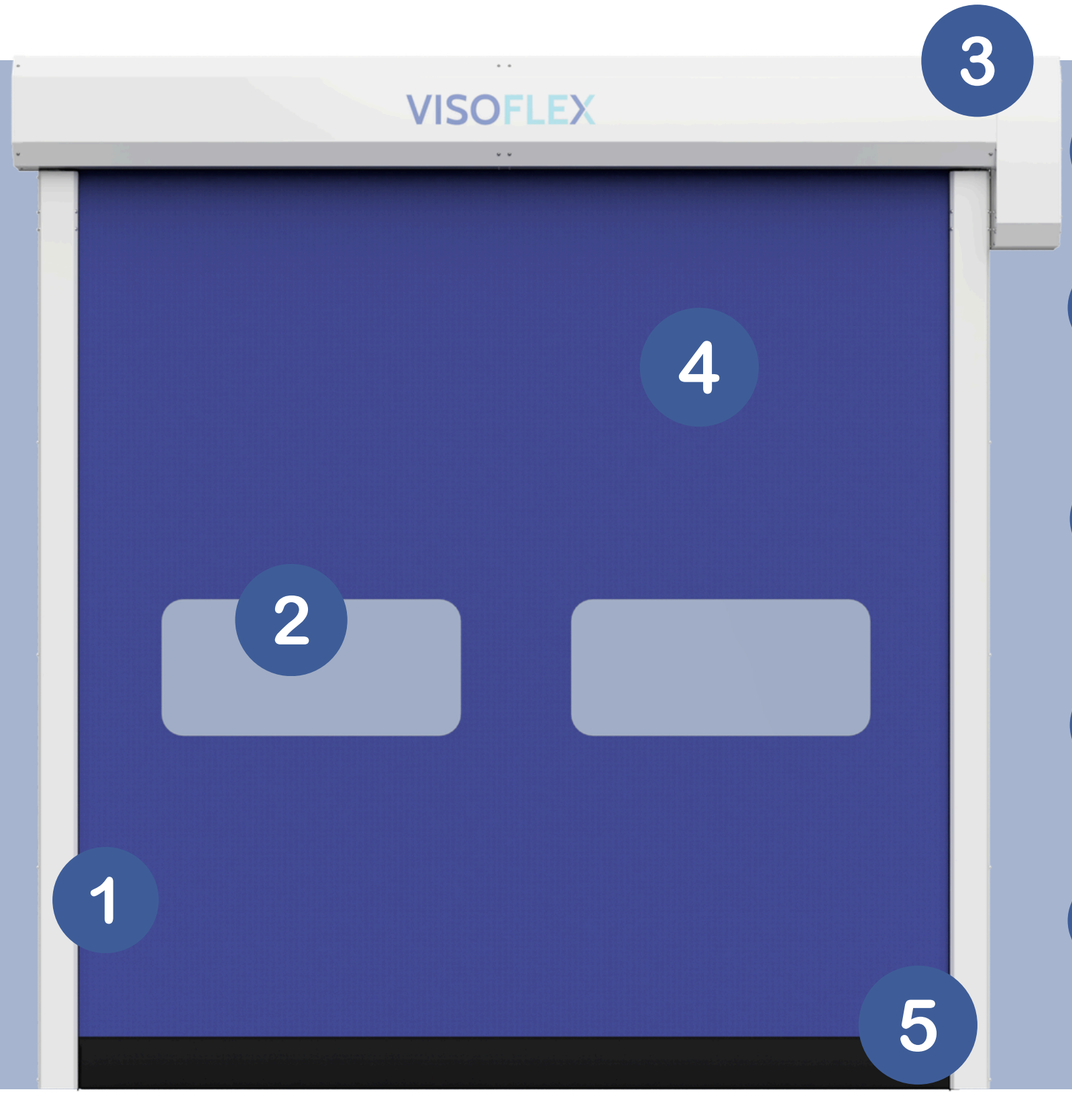

1. Segurança: Sensor Fotoelétrico Duplo Embutido
2. Segurança: Visor Retangular de 420mm x 980mm
3. Automação com motorredutor SEW com freio e encoder absoluto, mantendo a posição mesmo sem energia.
4. Tecido com reforço multifilamento em 1 mm
5. Perfis em alumínio com excelente acabamento, garantindo estabilidade da folha e vedação inferior.

VISO

VEDAÇÃO

Sistema de vedação com design inteligente.

- Eixo e motor protegidos por acabamento inclinado, evitando acúmulo de sujeira e garantindo máxima higiene e durabilidade.

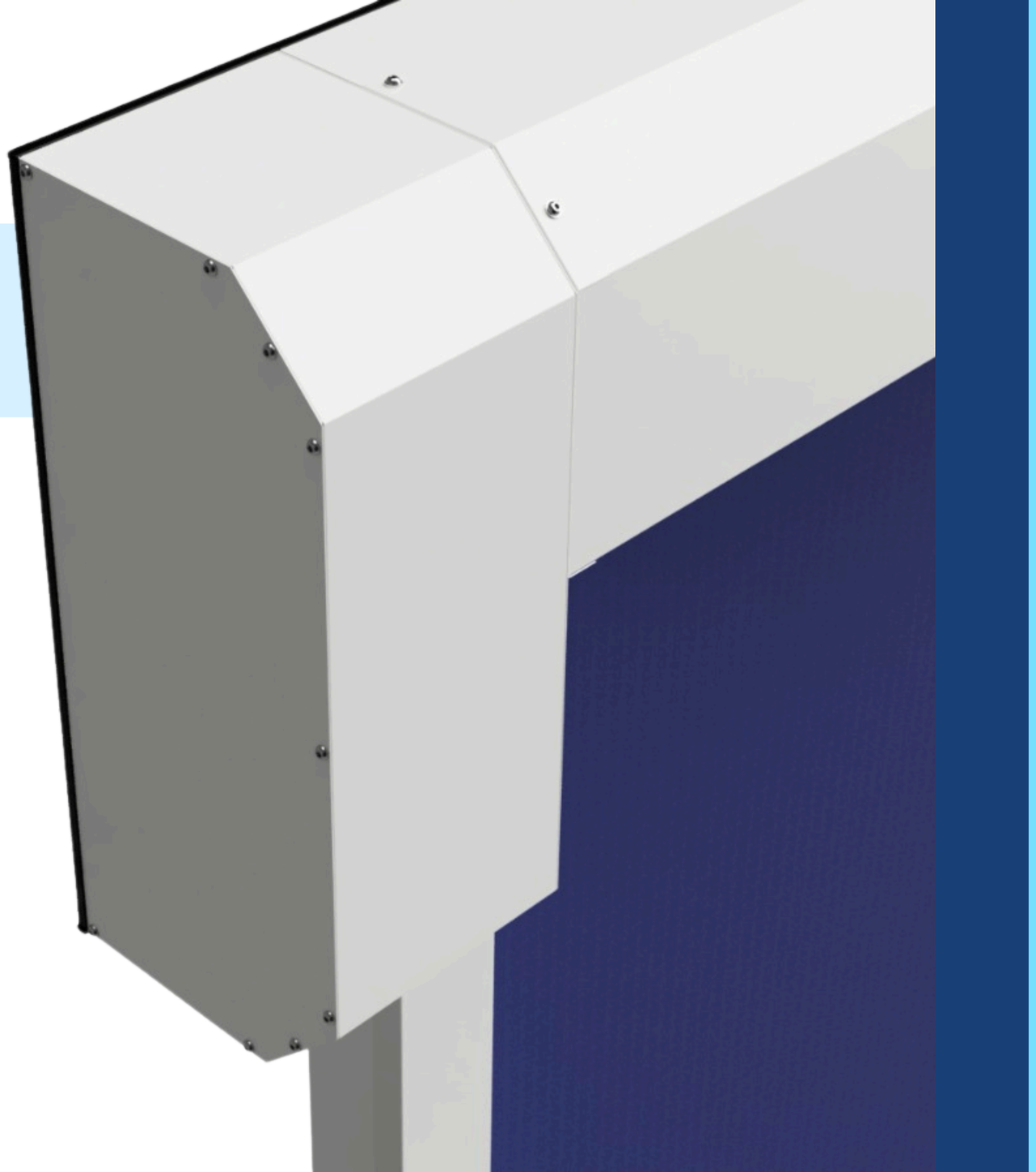

VISO

VEDAÇÃO

Sistema de vedação hermética que mantém a pressão diferencial e impede a passagem de partículas

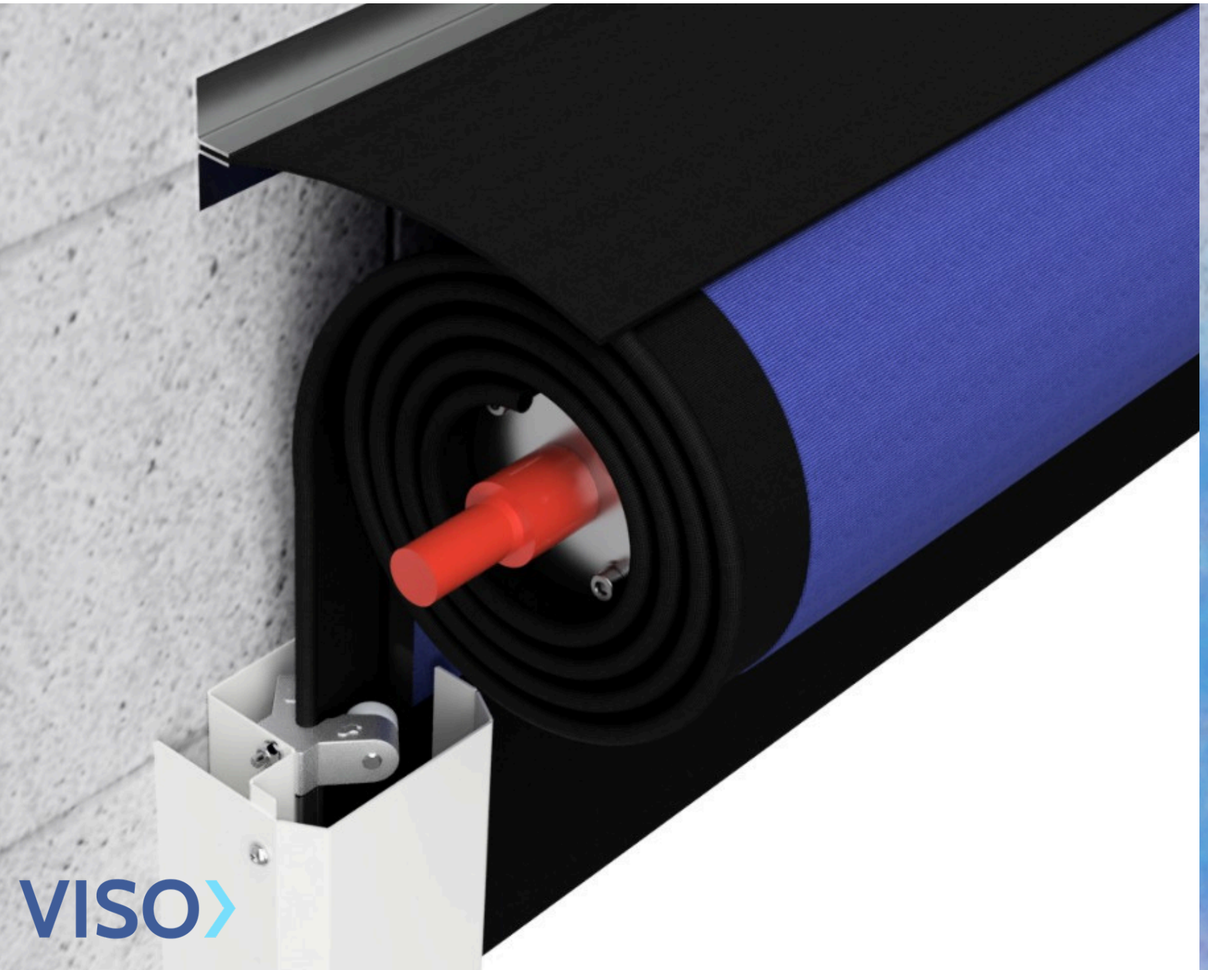

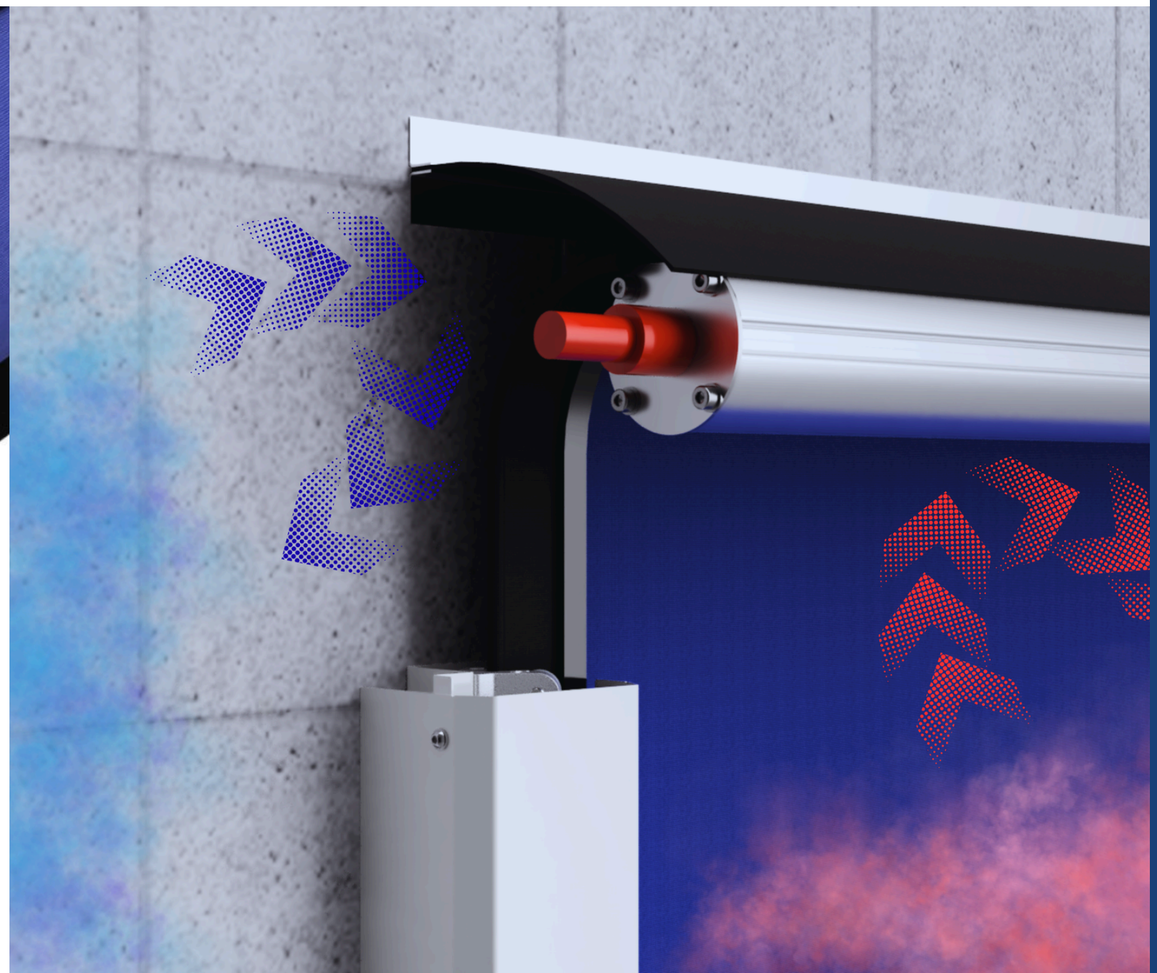

VISO

VEDAÇÃO

Colunas laterais com vedação perimetral completa



VISO


VISO
o futuro começ

SENSOR FOTOELÉTRICO DUPLO

Sensor fotoelétrico embutido duplo para segurança, impedindo o fechamento se o feixe estiver obstruído.



VISO



VISO

Reestabelecimento automático

Sistema de restabelecimento automático que retorna a folha da porta às guias sem intervenção.








20/08/2025 05:27:45
VIPC Intelbras

AUTOMAÇÃO MOTOR E ENCODER

Sistema de posicionamento por encoder

- **Vantagens:**

-Referência precisa (aberta e fechada) para confiabilidade e controle

-Bateria interna que mantém a última posição sem energia

-Motorredutor SEW com freio, acoplado diretamente no eixo da porta

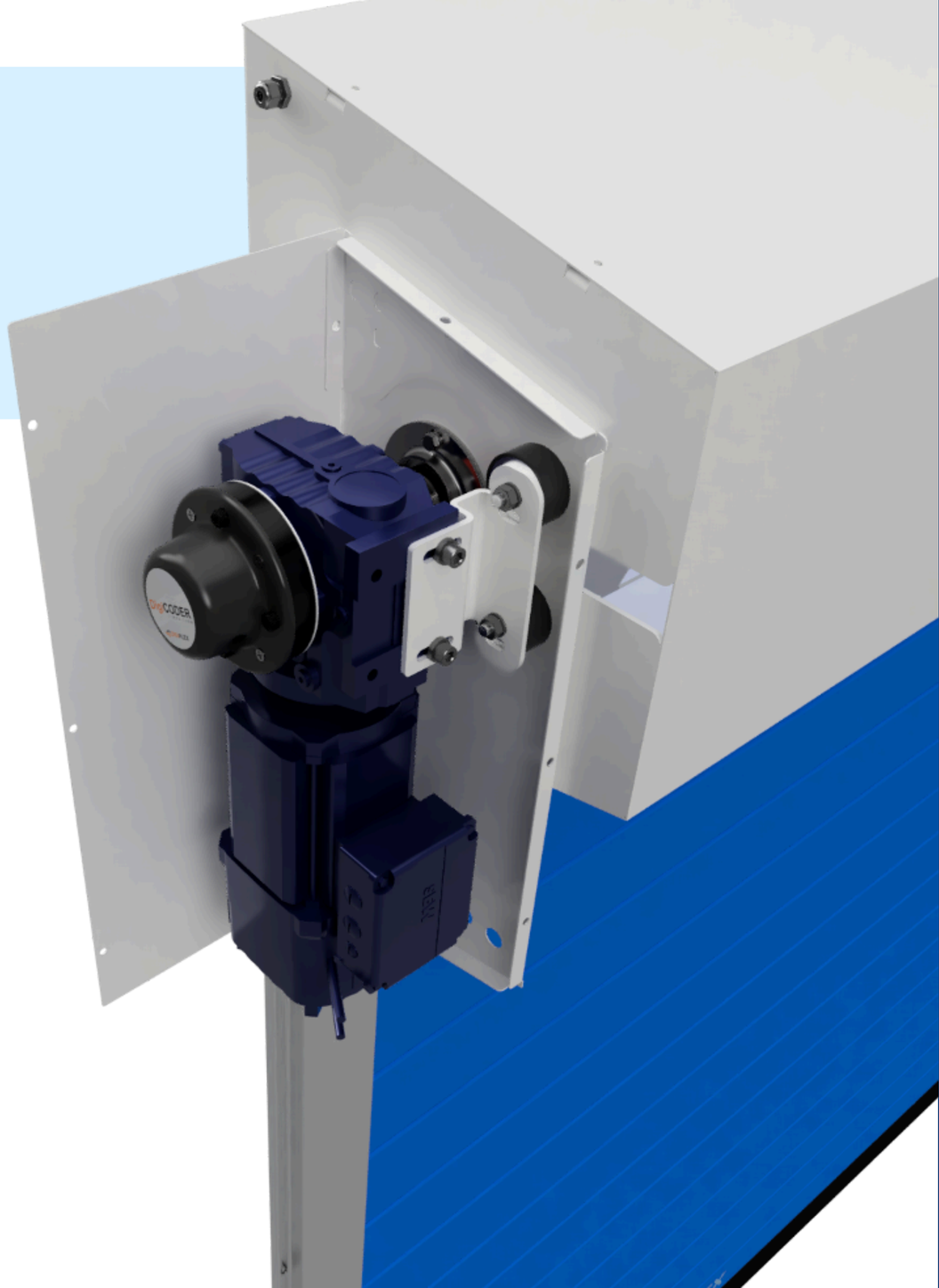

VISO



AUTOMAÇÃO INTELIGENTE

Motoredutor SEW com Encoder de Alta Precisão

VISO

AUTOMAÇÃO QUADRO

Quadro elétrico em aço com pintura eletrostática (opcional em plástico ou inox 304 pintado) com interface simples, para rápido diagnóstico. Regulagem, ciclos e controle de manutenções indicadas no visor.



VISO



QUADRO DE COMANDO

EFICIÊNCIA, SEGURANÇA, ECONOMIA

ACIONAMENTO

1. Receptor VMote
2. Transmissor VMote
3. Radar de movimento
4. Pingente
5. Botoeira simples ou tecnologia touchless (sem contato)
6. Sistema de Looping (Detecção Metálica)

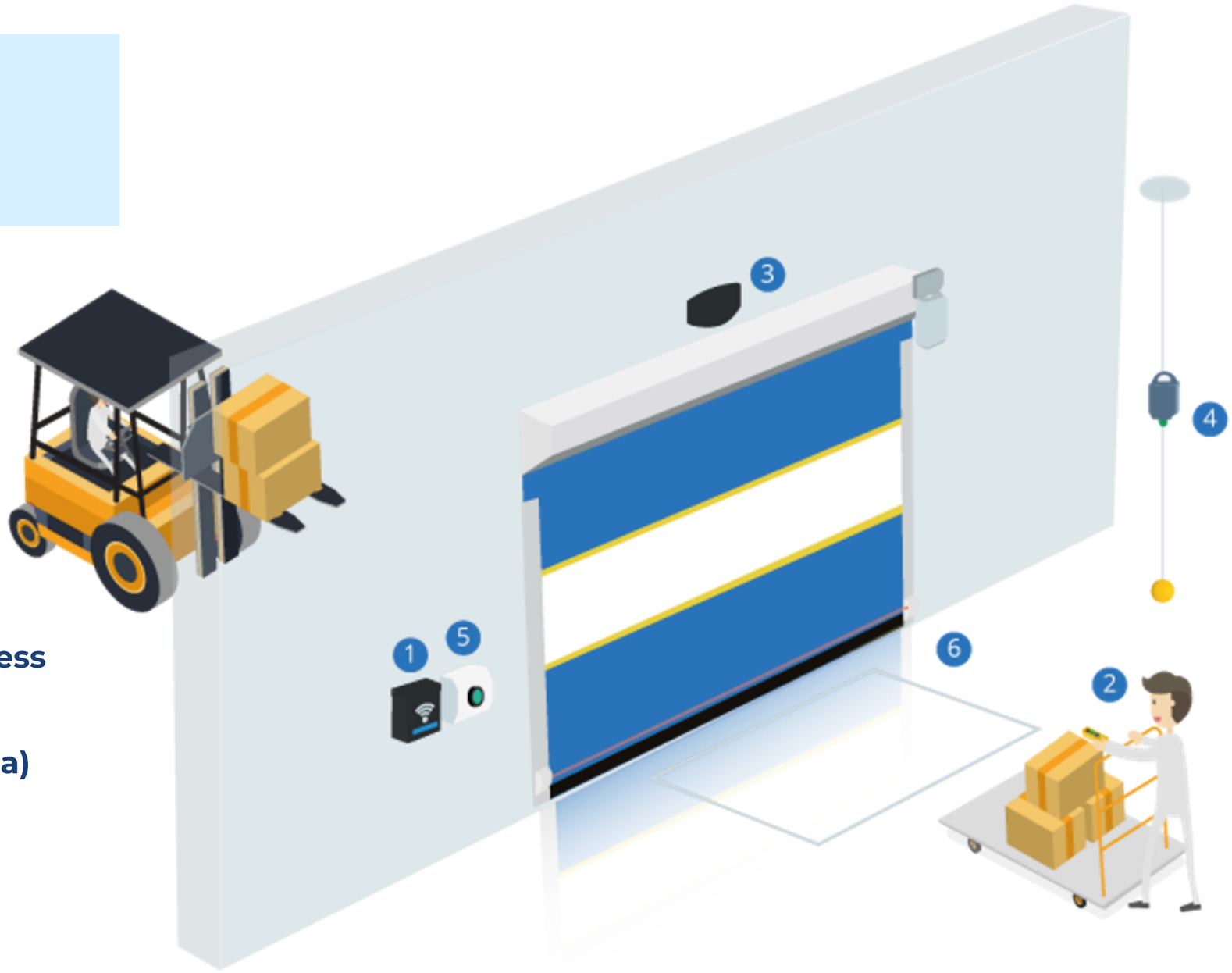

VISO


SAÍDA
VISOFLEX

ESPAÇOS NECESSÁRIOS

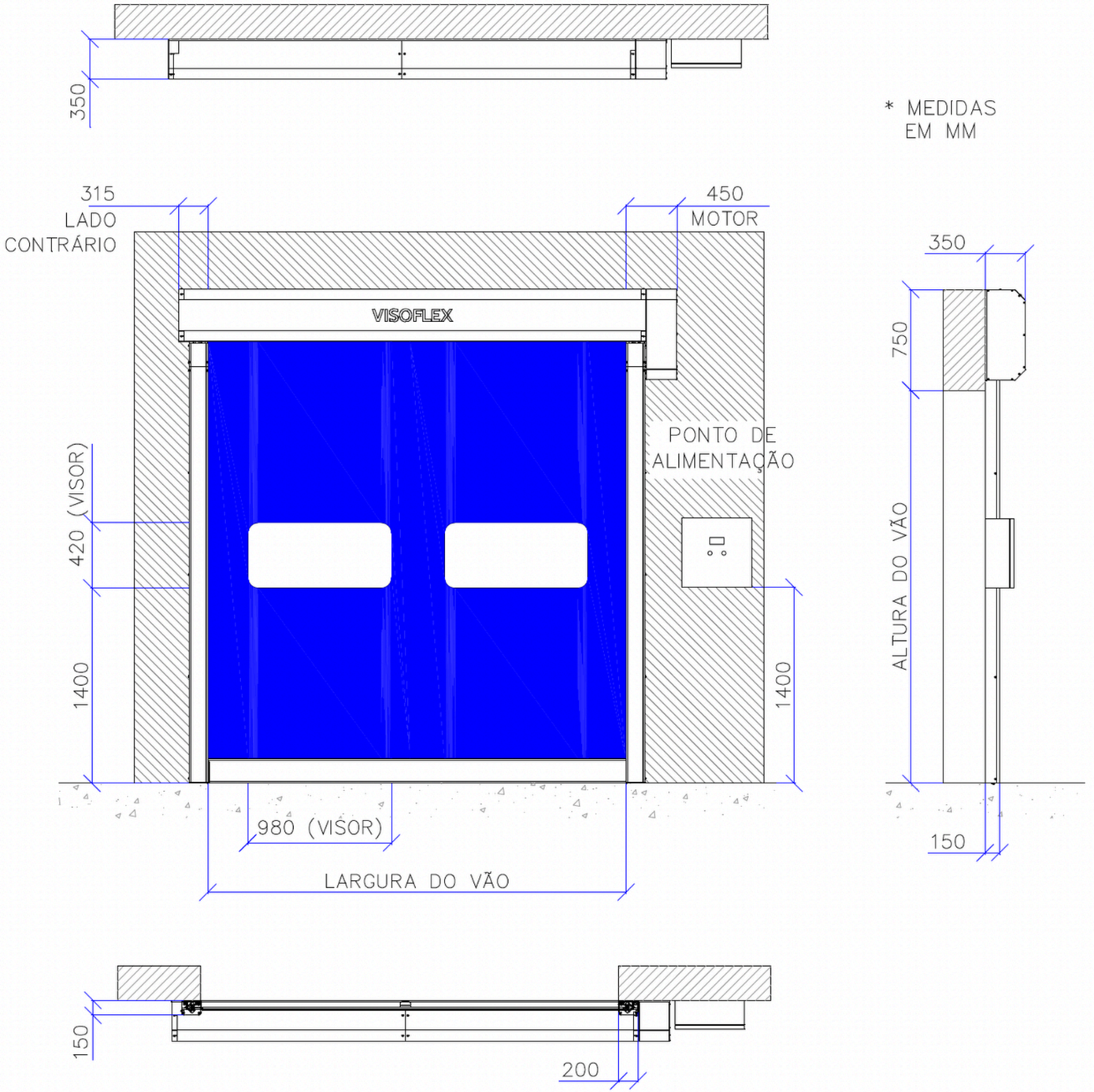

ABRIGOS DE DOCA





ABRIGOS DE DOCA

OTIMIZAÇÃO DO FLUXO DE OPERAÇÕES

Os **abrigos de doca** são projetados para oferecer uma interface robusta entre o armazém e o veículo.

Com alta resistência, suportam ciclos intensos de acoplamento, mantendo desempenho e integridade estrutural em ambientes industriais exigentes.

- **Vedação de Alta Performance e Durabilidade**
- **Isolamento Térmico**
- **Acabamento Premium e Resistência**
- **Otimização Logística**

OTIMIZAÇÃO LOGÍSTICA E CONTROLE SANITÁRIO

- **Barreira Protetora:** Reduz drasticamente a entrada de insetos e contaminantes.
- **Segurança:** Pode ser integrado a sistemas de sinalização e calços de segurança.
- **Conformidade:** Projetado em conformidade com normas de segurança do trabalho, garantindo proteção total aos operadores durante o transbordo.



VISO

ABRIGOS
DE DOCA



1. Tecido lateral flexível e retrátil, com reforço interno
2. Guias em amarelo para orientação do veículo
3. Tecido frontal em 3mm reforçado, especialmente desenvolvido para aplicações extremas
4. Medidas externas padrão, de 3,41 m x 3,45 m (Largura x Altura)

VISO

ESPAÇOS NECESSÁRIOS

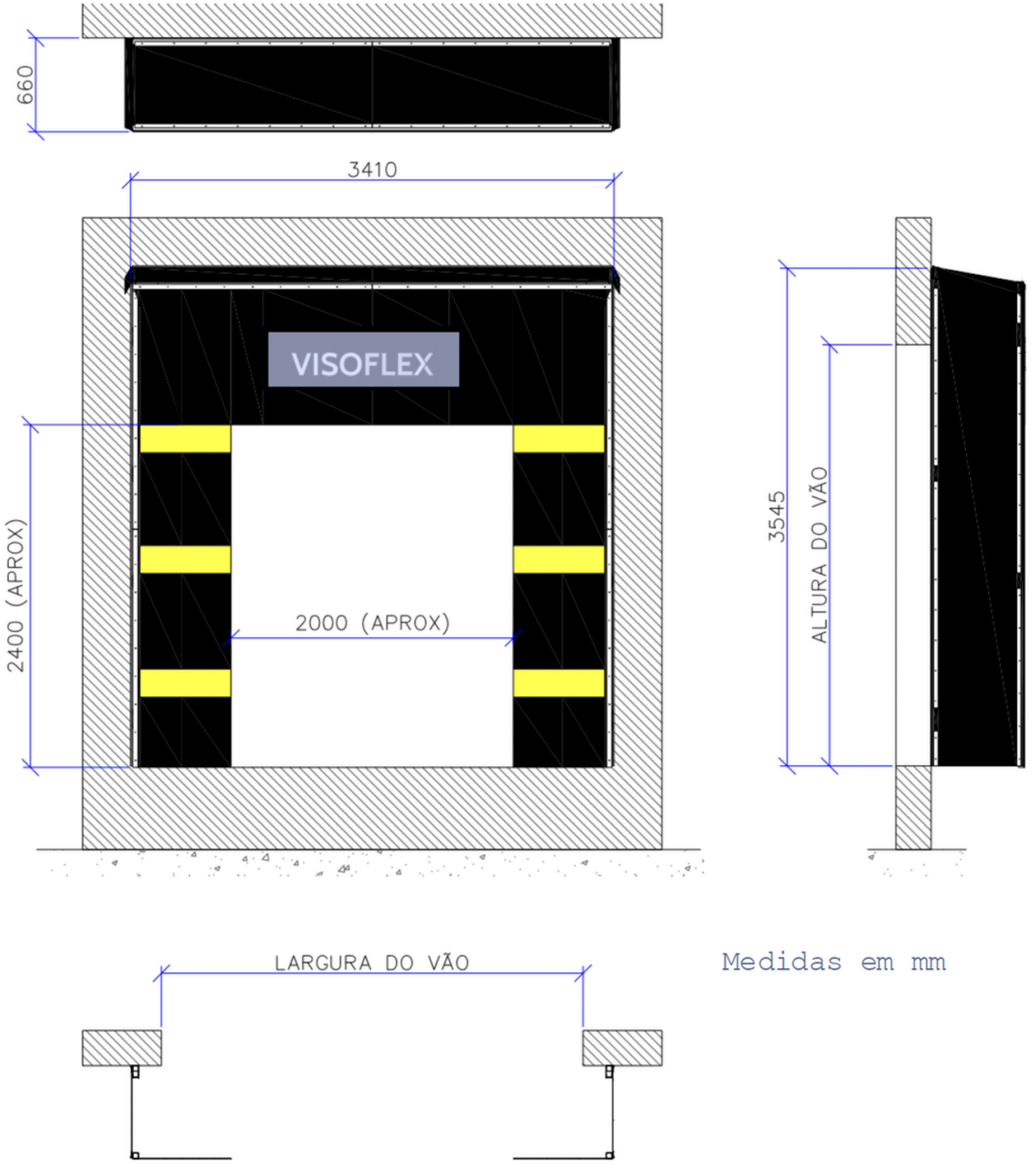

Medidas em mm

VISO

OPCIONAIS DE SEGURANÇA



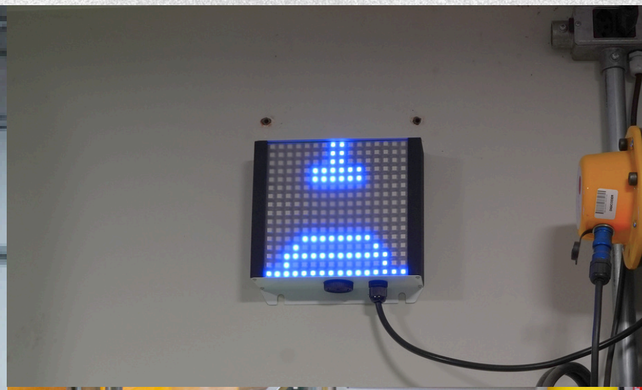



OPCIONAIS DE SEGURANÇA

- **Contador de tempo**

Indica quanto tempo falta para a porta fechar, aumentando o controle do fluxo e segurança para todos

- **Barras de LED**

Através de luzes (amarela, vermelha e verde) indicam quando é seguro transitar pela porta.

- **Sonalarme**

Sinalizador sonoro e visual, para controle de trânsito




20
VISOFLEX

BARREIRA FLEXÍVEL

- **Absorção de Impactos:** com 750mm de altura, são projetadas para minimizar danos em colisões, preservando a integridade da porta rápida.
- **Redução de Custos de Manutenção:** Absorvem impactos e retornam à forma original, diminuindo custos de reparo.
- **Proteção Contra Colisões Repetidas:** Funcionam como amortecedores em locais de alto fluxo, evitando danos estruturais.
- **Visibilidade e Segurança:** Fabricadas em cores de alta visibilidade, alertam sobre áreas de risco.
- **Compatibilidade com Normas de Segurança:** Certificadas pelo TÜV, seguem normas internacionais.
- **Prevenção de Avarias em Equipamentos:** Protegem empilhadeiras e carrinhos, evitando reparos.
- **Facilidade de Instalação e Substituição:** Sistemas modulares que permitem trocas rápidas, reduzindo o tempo de inatividade.



VISO

BARREIRA FLEXÍVEL





VISO

VISO 360

O Portal Digital da Visoflex

VISO360

MONITORAMENTO

Status em tempo real, alertas proativos e histórico completo de todos os equipamentos.

VISO360 ACADEMY

Cursos, treinamentos e atualizações técnicas com certificação digital.

LOJA INTEGRADA

Peças, kits e serviços com compatibilidade automática por modelo de porta.

ARQUIVOS TÉCNICOS

Manuais, desenhos técnicos e vídeos organizados por modelo de equipamento.

SUAS PORTAS SEMPRE À VISTA — **ONDE VOCÊ ESTIVER**

PAINEL DE MONITORAMENTO

Dashboard unificado com o status em tempo real de todos os seus equipamentos. Visualize por setor, por unidade ou sobre a planta baixa da instalação.



STATUS & ALERTAS

- Status em tempo real: aberta, fechada, em falha ou offline
- Alertas automáticos via WhatsApp e e-mail ao detectar anomalias
- Agrupamento por setores (Logística, Produção, Clean Room...)
- Visualização sobre planta baixa da instalação (upload em PDF)

HISTÓRICO & ACESSO

- Histórico completo de ciclos, eventos e ocorrências por equipamento
- Acesso de qualquer dispositivo, sem necessidade de app
- Relatórios automáticos semanais e mensais
- Múltiplos usuários com permissões por setor ou porta

SUAS PORTAS SEMPRE À VISTA — **ONDE VOCÊ ESTIVER**

EQUIPAMENTOS CONECTADOS

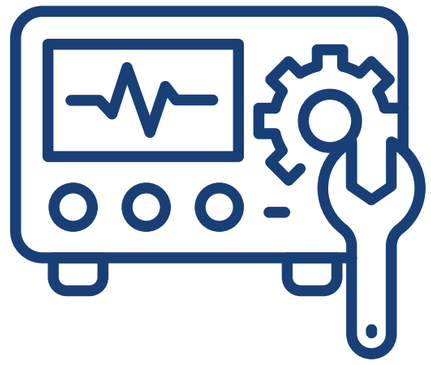

Cada porta cadastrada no VISO360 torna-se um ativo rastreável. Acesse a ficha completa, histórico de manutenções e alertas de substituição preventiva de componentes.

GESTÃO DO ATIVO

- Ficha técnica por equipamento: modelo, série e data de instalação
- Histórico de manutenções e trocas de peças
- Alertas preditivos de substituição antes da falha

CONECTIVIDADE

- Suporte a retrofit em portas já instaladas na operação
- Base para manutenção preditiva e planejamento de estoque
- Vinculação a grupos, setores e contratos ativos

CAPACITAÇÃO TÉCNICA
ONDE E QUANDO PRECISAR

VISO Academy

O módulo de educação da plataforma. Cursos, treinamentos e atualizações técnicas online, com certificação digital — para operadores, técnicos de manutenção e parceiros que trabalham com equipamentos Visoflex. Acesso 24 horas, no seu ritmo.

CURSOS E TREINAMENTOS



- **Conteúdo em vídeo, material de apoio e avaliações práticas**
- **Qualificação de equipes internas e técnicos terceirizados**
- **Certificação digital reconhecida pela Visoflex**
- **Reduz dependência de treinamentos presenciais e custos de deslocamento**

ATUALIZAÇÕES TÉCNICAS



- **Conteúdo atualizado continuamente pela equipe técnica da Visoflex**
- **Notificações de novos conteúdos disponíveis no portal**
- **Histórico de módulos concluídos por colaborador**
- **Elimina comunicados avulsos por e-mail ou WhatsApp**

A DOCUMENTAÇÃO CERTA,
SEMPRE AO ALCANCE

Acesse a biblioteca técnica completa da Visoflex diretamente pelo VISO360. Manuais de operação, desenhos técnicos, fichas de especificação e vídeos de referência — organizados por modelo de equipamento, disponíveis a qualquer hora, de qualquer lugar.

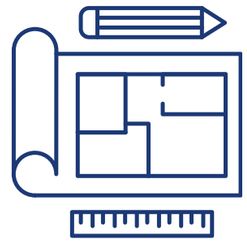

Documentação sempre atualizada em um único lugar, eliminando versões desatualizadas em circulação. Disponível também para clientes sem equipamentos cadastrados.

MANUAIS DE OPERAÇÃO

Operação e manutenção por modelo de porta, sempre na versão mais recente.

DESENHOS TÉCNICOS

Memoriais descritivos e plantas para projetos, laudos e reformas.

FICHAS DE ESPECIFICAÇÃO

Documentos para processos de compra, licitações e auditorias técnicas.

VÍDEOS DE PROCEDIMENTO

Tutoriais de instalação e manutenção passo a passo, por modelo.

ACESSO PÚBLICO

A área de arquivos é acessível a qualquer cliente Visoflex, mesmo sem equipamentos cadastrados no VISO360 — facilitando projetos, compras e qualificação de fornecedores.

O VISO360 NÃO É APENAS UM PORTAL. **É A PONTE DIGITAL ENTRE A VISOFLEX E A SUA OPERAÇÃO.**

Com o VISO360, sua empresa passa a ter dados em tempo real sobre os equipamentos, manutenção mais inteligente e previsível, acesso imediato a peças e serviços, e equipes mais capacitadas para operar com segurança e eficiência.

Uma plataforma única, que cresce junto com o seu negócio.

VISO360

PRÓXIMOS PASSOS

1. Envio e Confirmação de Recebimento da Proposta
A proposta é enviada e aguardamos a confirmação de recebimento por parte da sua equipe.

2. Aprovação Interna da Proposta
Após a aprovação interna, seguimos para a etapa de envio do pedido de compra.

3. Envio do Pedido de Compra
O cliente envia o pedido de compra do equipamento diretamente à Visoflex.
O pedido de compra referente ao serviço será enviado separadamente quando não houver repasse, sendo faturado diretamente pelo prestador, sem passar pela Visoflex.

4. Entrada da Equipe Técnica
Nossa equipe de engenharia inicia a elaboração do desenho de aprovação para validação do projeto.

VISO

PRÓXIMOS PASSOS

5. Inclusão do Pedido na Produção
Após a aprovação do desenho, o equipamento é liberado e a porta entra em produção.

6. Cadastro da Equipe Terceirizada de Instalação
Assim que a porta entra em produção, enviamos os dados necessários para cadastro da equipe terceirizada de instalação, permitindo que o cliente emita diretamente o pedido de serviços ao instalador credenciado.
(O faturamento do serviço de instalação não passa pela Visoflex.)

7. Agendamento da Instalação
Após o recebimento do pedido, o instalador realiza o agendamento da instalação.

8. Emissão da Nota Fiscal do Equipamento
A Nota Fiscal é emitida assim que o equipamento é finalizado.

9. Disponibilização para Coleta ou Entrega
O setor responsável informa a disponibilidade do equipamento:
- CIF: entrega realizada no endereço informado na proposta.
- FOB: coleta realizada pela contratante em nossa unidade

VISO

VISOFLEX

o futuro começa agora

+55 19 3936 8100

vendas@visoflex.com.br

www.visoflex.com.br

@visoflex.oficial